Bookeye ® 5 V2/V3

Instrucciones de instalación
Español

10/2022

Índice de contenidos

Resumen de la revisión **4**

Notas sobre las instrucciones y el fabricante **4**

Mantener las instrucciones disponibles 4

Características del diseño en el texto 5

Características de diseño en las ilustraciones 6

Documentos asociados 6

Copyright 7

Datos de contacto del fabricante en Alemania 7

Soporte técnico 7

Datos de contacto del fabricante en Los Estados Unidos 7

Seguridad de los dispositivos **8**

Uso previsto 8

Instrucciones básicas de seguridad 9

Responsabilidad del operador 10

Cualificación del personal 10

Características de diseño de las advertencias 11

Características del diseño de las notificaciones de daños a la propiedad 11

Descripción **12**

Tarea y función 12

Resumen Bookeye® 5 13

Botones del panel de control 14

Vista general de la parte trasera 15

Página de la pantalla general del menú de configuración 16

Placa de características 17

Número de serie 18

Interfaces de usuario 19

Lugar de instalación **19**

Condiciones ambientales 19

Posiciones de los monitores 22

Preparar la configuración 23
Conexión de la fuente de alimentación 23
Establecer la conexión de red 24
Conexión del interruptor de pedal 24
Encender el escáner 25
Apagar el escáner 27

Realizar la configuración 29
Asistente de configuración 29

Realizar calibraciones 31
Activar el menú de configuración 31

La cuna del libro 35
Teclas de escaneo adicionales 36

Restauración del sistema 36
Error de software del disco de estado sólido 36
Puntos de recuperación 36
Restauración del sistema a los valores de fábrica 37
Recuperación de la configuración del usuario en el sistema 38

Limpieza 39

Especificaciones técnicas 40
Sistema óptico 40
Especificaciones eléctricas 41
Dimensiones y peso Bookeye® 5 V2 42
Dimensiones y peso Bookeye® 5 V3 42
Condiciones ambientales 42

Más escáneres de libros Bookeye® 5 V2/V3 - Documentación 48

Resumen de la revisión

Fecha	Rev.	Nombre	Descripción del cambio	Motivo del cambio
05.03.2020	1.0	JKN	Primer borrador	Primera versión publicada
02.06.2020	1.1	JKN	Segundo borrador	Bookeye 5 V2 - Actualización de las dimensiones y el peso
20.07.2020	1.2	JKN	Tercer proyecto	Corrección de una ilustración de la unidad
31.03.2021	1.3	JKN	Cuarto proyecto	Versión actualizada
07.10.2022	1.4	JKN	Quinto proyecto	Versión actualizada

Notas sobre las instrucciones y el fabricante

Estas instrucciones le ayudarán a preparar y realizar con seguridad la configuración del escáner de libros Bookeye® 5 V2/V3. A continuación se hace referencia al escáner de libros Bookeye® 5 V2/V3 como "escáner".

El botón de inicio se denomina "botón de encendido" en estas instrucciones.

Mantener las instrucciones disponibles

Este manual forma parte del escáner.

- Conserve siempre este manual junto al escáner.
- Asegúrese de que el manual está a disposición del usuario.
- Incluya este manual cuando venda o transfiera el escáner.

Características del diseño en el texto

Varios elementos de este manual están provistos de características de diseño especificadas. Esto le permite distinguir fácilmente los siguientes elementos:

texto normal

BOTONES DE LA PANTALLA

"etiquetas de menú"

➢ Pasos de acción

- enumeración de primer nivel

Referencias cruzadas

ⓘ Los consejos contienen información adicional, como detalles especiales sobre la preparación y ejecución de la configuración.

Características de diseño en las ilustraciones

Cuando se hace referencia a los elementos en una leyenda o en el texto de la página, se les asigna un número (1).

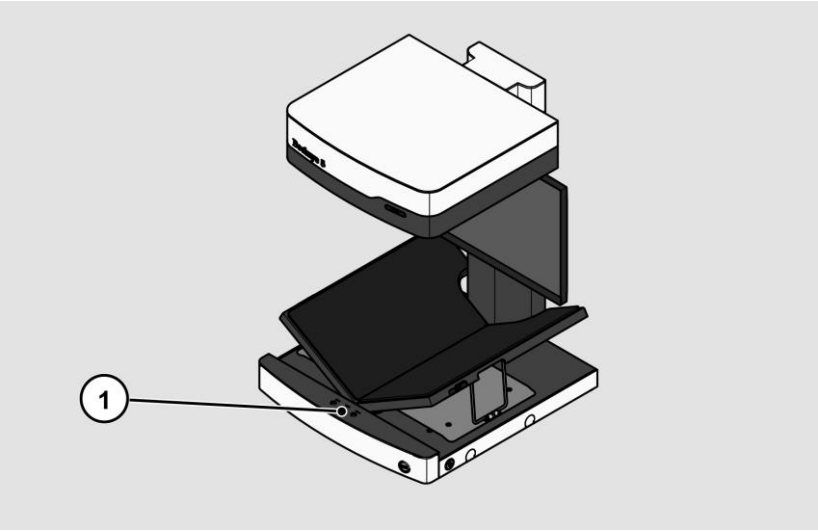

Documentos asociados

Los documentos de acompañamiento incluyen:

- Instrucciones de desembalaje y embalaje,
- Instrucciones de instalación,
- Información legal (declaración de conformidad CE, certificados de seguridad y CEM, RoHS, etc.).

Copyright

Este manual contiene información sujeta a derechos de autor. Este manual no puede ser copiado, impreso, filmado, procesado, reproducido o distribuido de ninguna forma, en su totalidad o en parte, sin la previa autorización por escrito de Image Access GmbH.
© Image Access GmbH 2022
Todos los derechos reservados.

Marca comercial

Scan2Net®, Scan2Pad®, Bookeye® y WideTEK® son marcas registradas de Image Access, todas las demás marcas pertenecen a sus respectivos propietarios.

Datos de contacto del fabricante en Alemania

Image Access GmbH
Hatzfelderstraße 161-163
42281 Wuppertal
Tel.: +49-202-27058-0
Correo electrónico: dokumentation@imageaccess.de
Dirección de Internet: www.imageaccess.de

Soporte técnico

Puede ponerse en contacto con el servicio técnico de Image Access GmbH en la siguiente dirección de correo electrónico: support@imageaccess.de.

Datos de contacto del fabricante en Los Estados Unidos

Image Access LP
400 N. Belvedere Drive
Gallatin, TN 37066 USA
Tel.: +1 (224) 293-2585
E-Mail: support@imageaccess.us
Internetadresse: www.imageaccess.us

Seguridad de los dispositivos

Uso previsto

El escáner se utiliza para escanear imágenes y documentos de todo tipo. Los documentos deben cumplir con las características según las especificaciones técnicas. El escáner está diseñado para su uso en salas cerradas del sector comercial.

El uso previsto también incluye la lectura y comprensión de este manual, así como la observación y seguimiento de toda la información contenida en el mismo, especialmente las instrucciones de seguridad. Cualquier otro uso se considera expresamente impropio y anulará todas las reclamaciones de garantía y responsabilidad.

Condiciones ambientales

Asegúrese de que el escáner se utiliza sólo bajo las siguientes condiciones ambientales:

- Temperatura ambiente durante el funcionamiento: 5 °C a 40 °C
- Temperatura de almacenamiento: de 0 °C a 60 °C
- Humedad relativa: 20 a 80 %, sin condensación

➢ Asegúrese de que el escáner no está expuesto a la luz solar directa.

Instrucciones básicas de seguridad

Evite lesiones o la muerte por descarga eléctrica

- No abra nunca la caja del escáner.
- No exponga el escáner a goteos o salpicaduras de agua y no coloque recipientes llenos de líquido encima del escáner. La penetración de líquidos puede dañar el escáner.
- No introduzca objetos en el escáner a través de las ranuras o aberturas.
- Conecte el escáner sólo a una toma de corriente de CA correctamente instalada y con conexión a tierra utilizando el adaptador de CA suministrado.
- No utilice el adaptador de CA si la caja del adaptador de CA o el cable están dañados. En este caso, sustituya la fuente de alimentación por una del mismo tipo.
- No utilice el escáner si está visiblemente dañado. En este caso, desconecte el enchufe de la toma de corriente. Póngase en contacto con el servicio de asistencia técnica de Image Access, consulte la sección Asistencia *técnica* a partir de la página 7.

Evite las quemaduras

- No cubra las aberturas existentes en la carcasa del escáner. Se utilizan para la ventilación. De lo contrario, el escáner podría sobrecalentarse.
- No coloque el escáner delante de aparatos de aire acondicionado que emitan calor intenso.

Evitar las roturas de huesos, los hematomas y las contusiones

Un tendido incorrecto de los cables puede provocar disparos.

- Coloca los cables de conexión de forma que nadie pueda tropezar con ellos.

El escáner pesa entre 29 kg y 33 kg.

- Manipule el escáner sólo con la ayuda de una segunda persona.
- Coloque el escáner únicamente sobre una superficie firme, nivelada y sin vibraciones que tenga suficiente capacidad de carga para el peso del escáner.

Evitar daños materiales o fallos de funcionamiento

- Para cumplir con las condiciones ambientales, asegure una buena ventilación de la sala.
- No coloque el escáner cerca de equipos que emitan fuertes radiaciones electromagnéticas.
- Coloque siempre el escáner sobre una mesa adecuada y estable o sobre la base disponible opcionalmente.
- No se apoye en el escáner.
- No utilice productos de limpieza que contengan aditivos abrasivos, disolventes o ácidos. Utilice un paño de microfibra húmedo.
- Utilice sólo el dedo para manejar la pantalla táctil. Otros objetos pueden dañar la pantalla táctil.
- Nunca levante el escáner por el cuello.

Responsabilidad del operador

El operador del escáner debe asegurarse de que sólo personal cualificado realice la configuración del escáner.

Cualificación del personal

El personal que realice la configuración del escáner debe tener conocimientos sobre la configuración, la conexión y el funcionamiento de los accesorios informáticos.

Características de diseño de las advertencias

Este manual contiene las siguientes advertencias:

⚠ ADVERTENCIA	
⚠	Las notas con la palabra ADVERTENCIA advierten de una situación peligrosa que puede provocar la muerte o lesiones graves.

⚠ PRECAUCIÓN	
⚠	Las notas con la palabra PRECAUCIÓN advierten de una situación que puede provocar lesiones leves o moderadas.

En las advertencias se utilizan los siguientes símbolos:

Símbolo	Explicación
⚡	Peligro por descarga eléctrica
⚠	Símbolo de peligro general

Características del diseño de las notificaciones de daños a la propiedad

ATENCIÓN!	
	Las notas con la palabra PRECAUCIÓN advierten de una situación que puede provocar daños materiales.

Descripción

Tarea y función

El escáner se utiliza para escanear imágenes y documentos de todo tipo. Las características de los documentos, como el tamaño, el grosor, etc., deben ajustarse a las especificaciones que figuran en los datos técnicos. El escáner está diseñado para su uso en salas cerradas del sector comercial.

Resumen Bookeye® 5

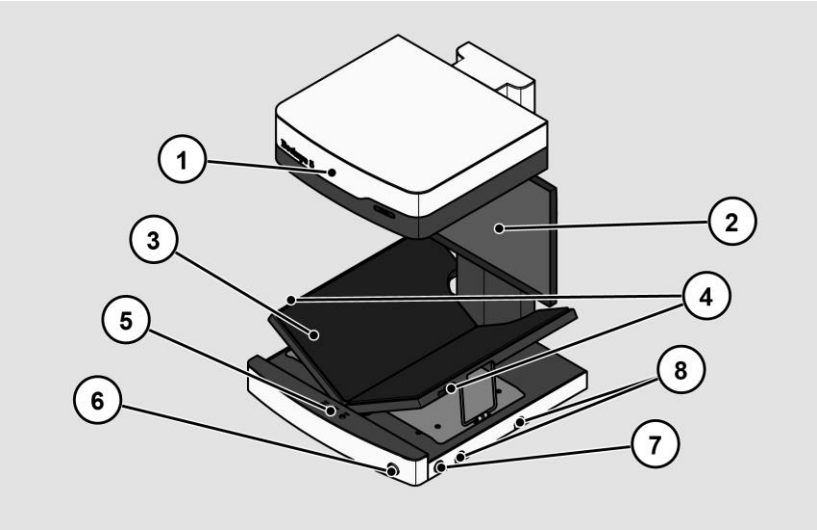

No.	Designación
1	Cabezal de la cámara
2	Pantalla táctil
3	Libro balancín
4	2 llaves de escaneo adicionales
5	Carcasa del teclado
6	Puerto USB
7	Botón de encendido
8	Dos posiciones de montaje para el brazo del monitor

Botones del panel de control

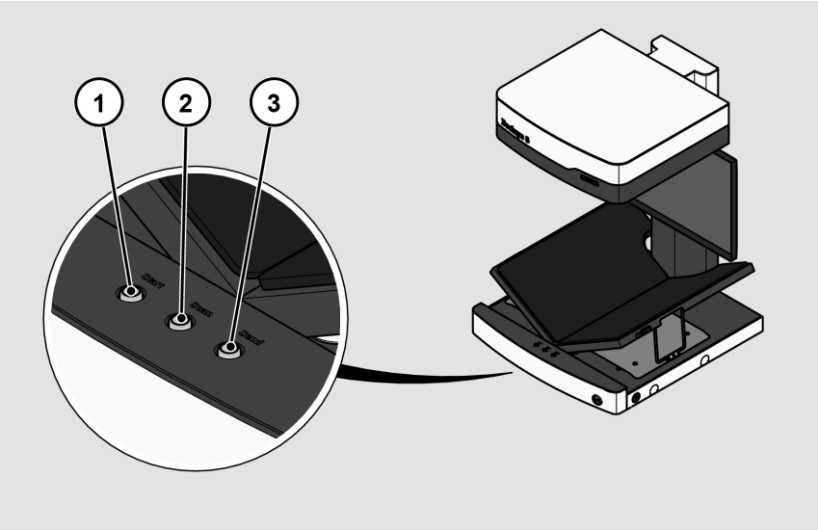

El panel de control del Bookeye® 5 tiene tres botones con funciones adicionales.

No.	Nombre	Función
1	Start	Inicia un trabajo de escaneo
2	Scan	Inicio de escaneo
3	Send	Guarda un trabajo de escaneo

Vista general de la parte trasera

La siguiente figura muestra la parte trasera del escáner.

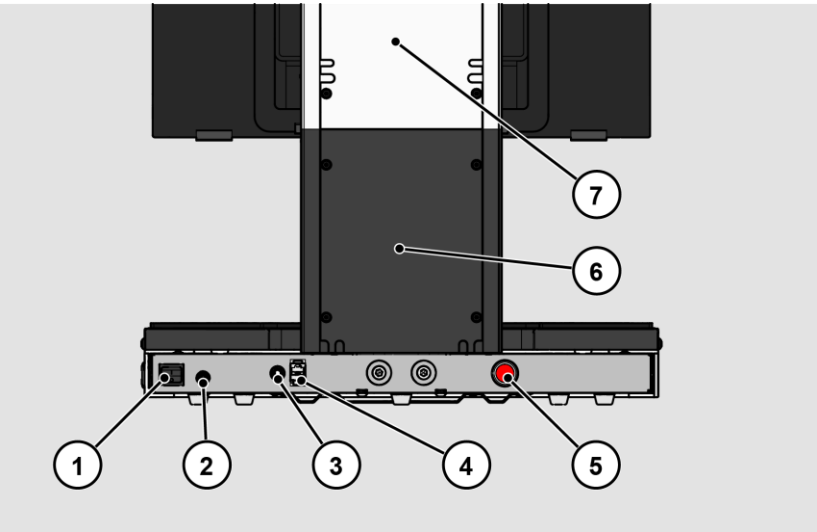

No.	Designación
1	Interruptor principal
2	Conexión de 24 V DC para la fuente de alimentación externa
3	Conexión para el interruptor de pie
4	Conexión a la red
5	Botón de recuperación
6	Cubierta trasera del cuello, parte inferior
7	Cubrecuello trasero, parte superior

Página de la pantalla general del menú de configuración

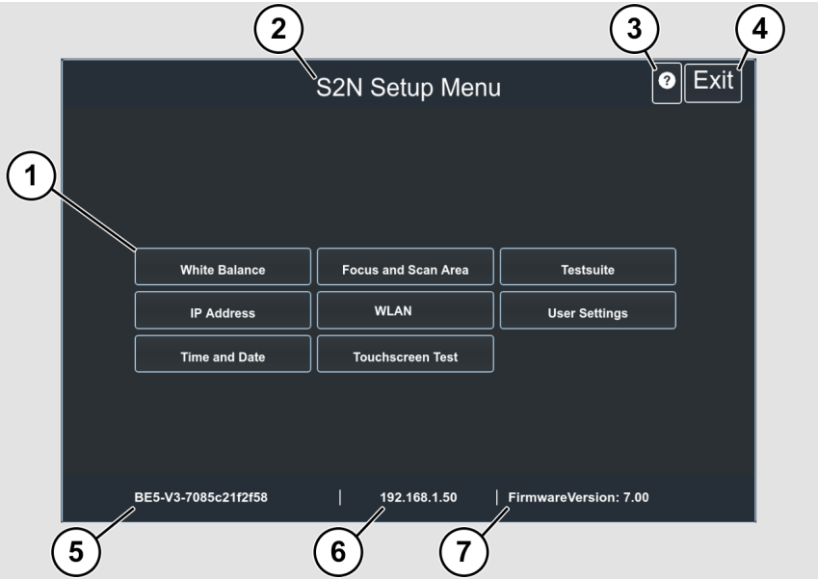

No.	Designación
1	Botones y parámetros
2	Visualización de la designación del menú
3	Visualización de la ayuda en línea
4	Botón para salir del menú de configuración a la pantalla de inicio
5	Visualización del número de serie
6	Visualización de la dirección IP
7	Visualización de la versión del firmware

Placa de características

La placa de características está fijada en la parte posterior del escáner.

La siguiente figura muestra la placa de características del modelo Bookeye® 5 V2.

La siguiente figura muestra la placa de características del modelo Bookeye® 5 V3.

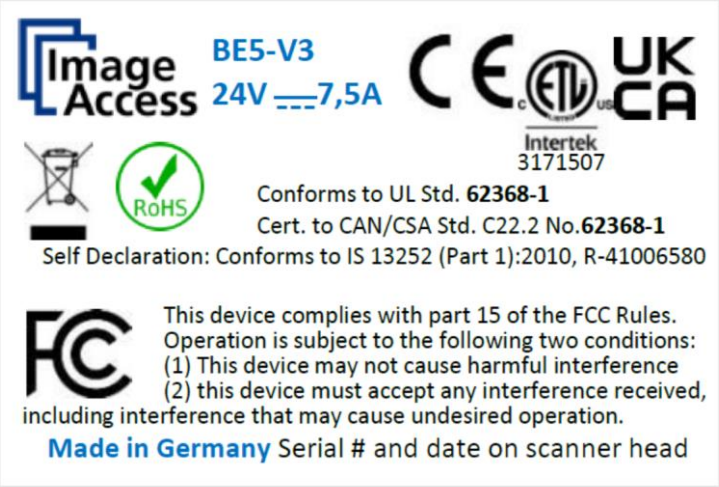

Número de serie

El número de serie del escáner se encuentra en la parte posterior del dispositivo. Tenga a mano el número de serie cuando llame al servicio técnico.

Interfaces de usuario

El escáner puede funcionar de cinco maneras.

- A través de la pantalla táctil y la interfaz de usuario ScanWizard Touch.
- A través de EasyScan o de una aplicación cliente.
- A través de un navegador web estándar y la interfaz del cliente ScanWizard.
- A través del Scan2Pad® hotspot opcional.
- A través de aplicaciones de escaneo externas.

Lugar de instalación

Condiciones ambientales

Cuando utilice el escáner, asegúrese de que la sala está bien ventilada para garantizar las condiciones de funcionamiento.

El lugar de instalación debe elegirse de forma que

- la distancia lateral entre el escáner y la pared es de al menos 100 mm,
- la distancia entre la parte trasera del escáner y la pared es de al menos 0 mm,
- la distancia a una puerta o a la entrada de una habitación es de al menos un metro.

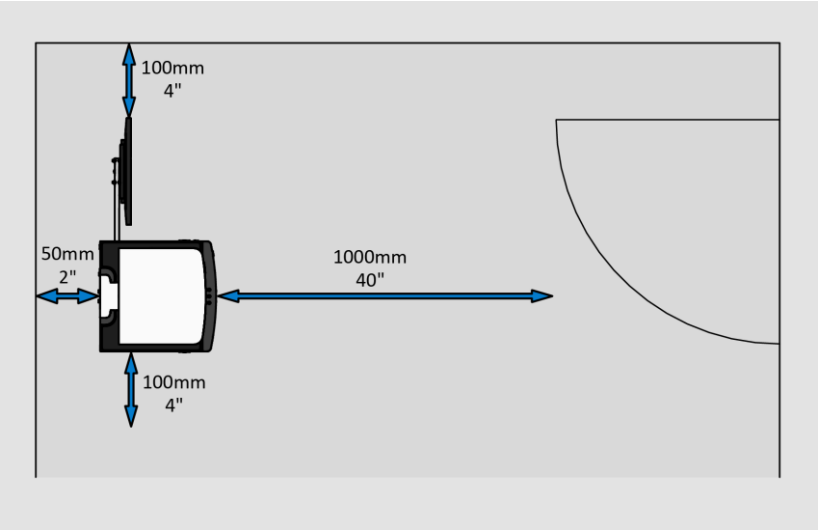

Coloque el escáner sobre una base nivelada y estable (al menos cuatro patas de la mesa). La capacidad de carga de la base debe ser adecuada para el peso del escáner (al menos 120 kg.). Las dimensiones de la base deben ser adecuadas para la huella del escáner (al menos 90 cm x 180 cm).

ⓘ Después de cambiar de un ambiente frío a uno cálido, deje pasar al menos una hora para que el escáner se adapte a la temperatura ambiente antes de encenderlo.

Cuando el escáner pasa de un entorno frío a uno cálido, puede formarse humedad por condensación en el interior de la carcasa.

Esto desaparece cuando la temperatura de la carcasa se ha ajustado a la temperatura ambiente. La humedad de la condensación puede provocar resultados de escaneo deficientes o incluso dañar el escáner.

ⓘ Evite la iluminación directa de la superficie de escaneo con la luz del sol o con una luz fuerte y enfocada. También deben evitarse las fuentes de luz que crean sombras muy marcadas en la superficie del escáner. Estas fuentes de luz pueden tener un efecto negativo en el resultado del escaneo.

El escáner es un sistema abierto con iluminación integrada de la superficie de exploración. En un sistema abierto, la luz ambiental se añade a la propia luz del escáner que es "vista" por la cámara. El escenario de iluminación recomendado en el lugar de instalación del escáner puede describirse con los siguientes criterios: El lugar no está iluminado por la luz del día. El recinto está iluminado de manera uniforme con lámparas fluorescentes con balastos electrónicos. La luminosidad producida por la iluminación superior en la superficie de exploración está entre 300 y 800 lux. La iluminación no debe crear sombras en la superficie del escáner. La variación del brillo en la superficie de exploración debe ser inferior al 20%. Las lámparas fluorescentes sin balastos electrónicos pueden producir parpadeos con una frecuencia doble a la de la tensión de línea (100 Hz o 120 Hz). Lo mismo ocurre con algunas luces LED sencillas. Si la intensidad de esta luz es demasiado alta, pueden hacerse visibles rayas verticales. La luz del día (luz solar) provoca una sobreexposición en la imagen. La luz directa sobre la superficie de escaneo cambiará el color de la imagen. La función de balance de blancos integrada en el escáner compensa los efectos de la luz externa. Después de un cambio en la situación de luz ambiental, se recomienda realizar un balance de blancos.

Posiciones de los monitores

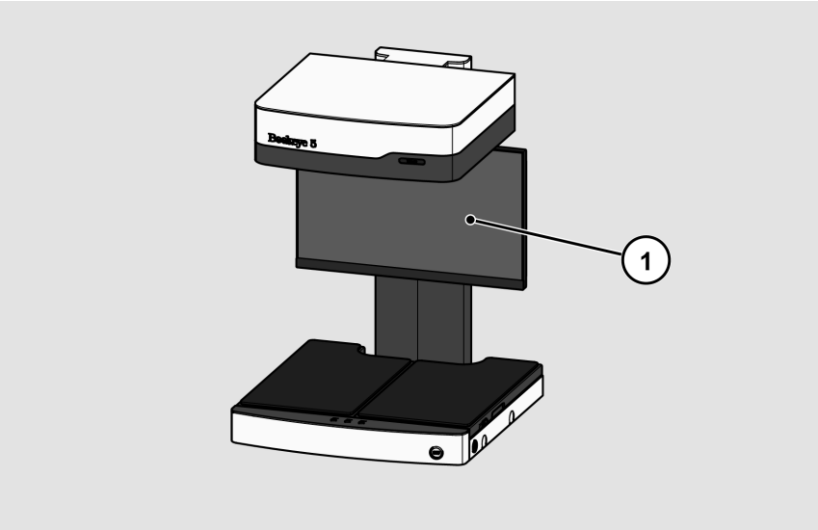

El escáner se envía con un monitor de pantalla táctil empaquetado por separado.

Se utiliza para el funcionamiento del escáner a través de la interfaz de usuario de ScanWizard.

Siga las instrucciones del manual de instalación suministrado.

Preparar la configuración

Conexión de la fuente de alimentación

ADVERTENCIA	
	Riesgo de descarga eléctrica debido a una conexión incorrecta. ➢ Asegúrese de que la toma de corriente está conectada a tierra de acuerdo con la normativa local.

PRECAUCIÓN	
	El tendido incorrecto de los cables de conexión puede provocar tropiezos, roturas de huesos, contusiones y aplastamientos. ➢ Coloca los cables de conexión de forma que nadie pueda tropezar con ellos.

Para conectar la fuente de alimentación, proceda como sigue:

- ➢ Asegúrese de que el interruptor principal del escáner está apagado (posición 0).
- ➢ Utilice únicamente la fuente de alimentación y el cable de alimentación suministrados.
- ➢ Asegúrese de que el cable de alimentación no esté dañado.
- ➢ Conecte la clavija de baja tensión al correspondiente conector de DC en la parte posterior del escáner.
- ➢ Conecte el enchufe de la fuente de alimentación a una toma de corriente de tensión adecuada. (100-240 V AC).

Establecer la conexión de red

⚠ PRECAUCIÓN	
⚠	El tendido incorrecto de los cables de conexión puede provocar tropiezos, roturas de huesos, contusiones y aplastamientos. ➢ Coloca los cables de conexión de forma que nadie pueda tropezar con ellos.

Para establecer la conexión de red, siga los siguientes pasos:

- ➢ Conecte una clavija del cable de red suministrado a la toma de conexión de red situada en la parte posterior del escáner.
- ➢ Conecte la segunda clavija a la toma de conexión de red de una red existente.

Conexión del interruptor de pedal

⚠ PRECAUCIÓN	
⚠	El tendido incorrecto de los cables de conexión puede provocar tropiezos, roturas de huesos, contusiones y aplastamientos. ➢ Coloca los cables de conexión de forma que nadie pueda tropezar con ellos.

- ➢ Conecte el enchufe del interruptor de pie al conector del interruptor de pie en la parte posterior del escáner.

Encender el escáner

Para encender el escáner, proceda como sigue:

➢ Cambie el interruptor PRINCIPAL (1) del panel trasero en la posición "I".

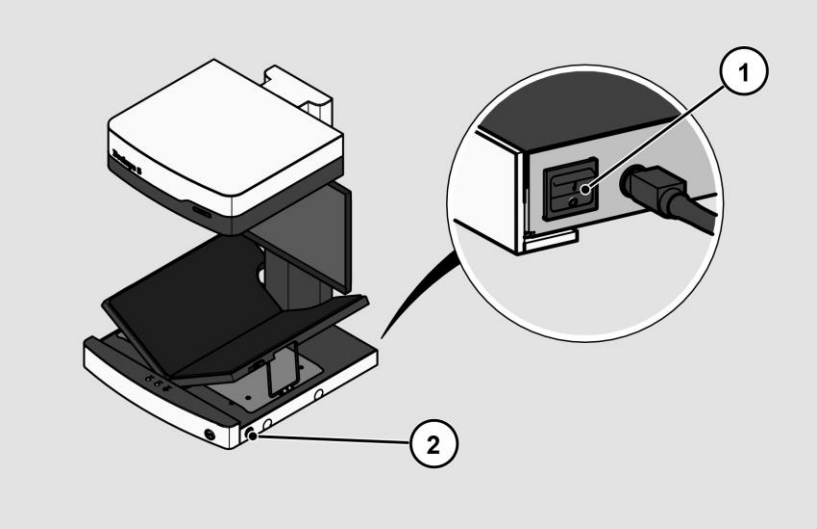

El escáner está en modo de espera.

Para salir del modo de espera, proceda como sigue:

➢ Pulse el botón de encendido (2).

El botón de encendido se ilumina en azul.

Tras un breve tiempo de espera, el asistente de configuración aparece en la pantalla táctil.

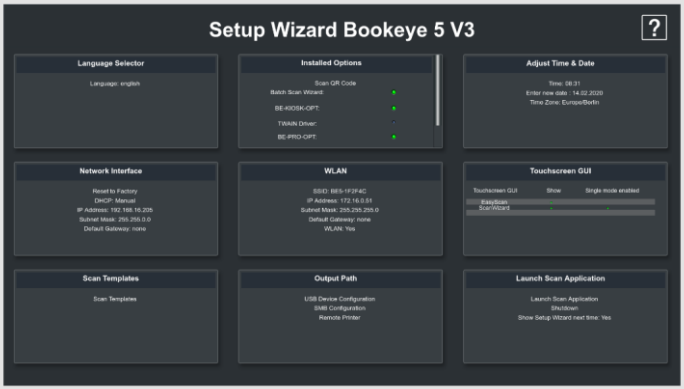

Apagar el escáner

Para cambiar el escáner al modo de espera después de realizar la configuración, proceda como sigue:

➢ En la pantalla de selección de aplicaciones, pulse Apagar (1).

También puede pulsar brevemente el botón de encendido para acceder a este menú. No pulse el botón de encendido durante más de 5 segundos, ya que de lo contrario el escáner se apagará con fuerza.

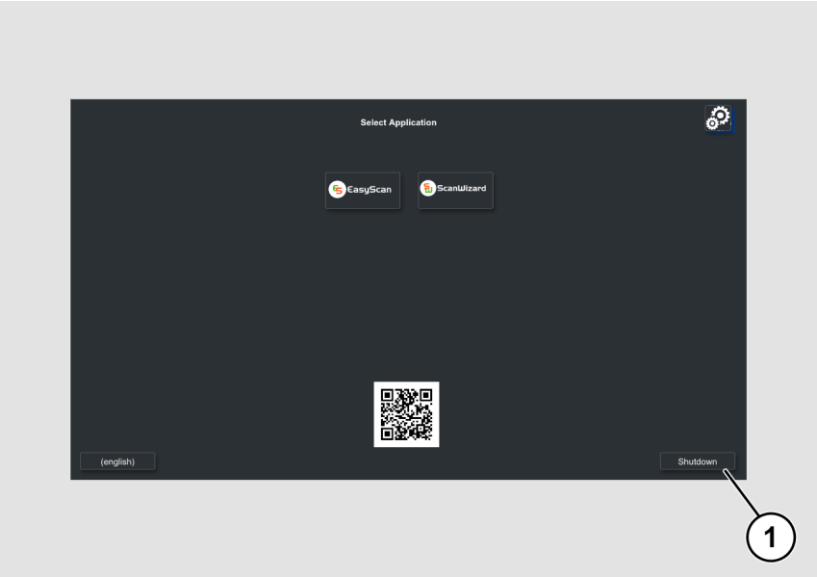

➢ Confirme con SÍ.

El escáner se está apagando. Este proceso puede durar hasta unos 40 segundos.

El escáner está en modo de espera.

Si no va a utilizar el escáner durante un periodo de tiempo prolongado, puede reducir aún más el consumo de energía desactivando la alimentación en espera. Para ello, siga los siguientes pasos:

- Asegúrese de que el escáner está en modo de espera.
- Cambie el interruptor PRINCIPAL (1) en la posición "0".

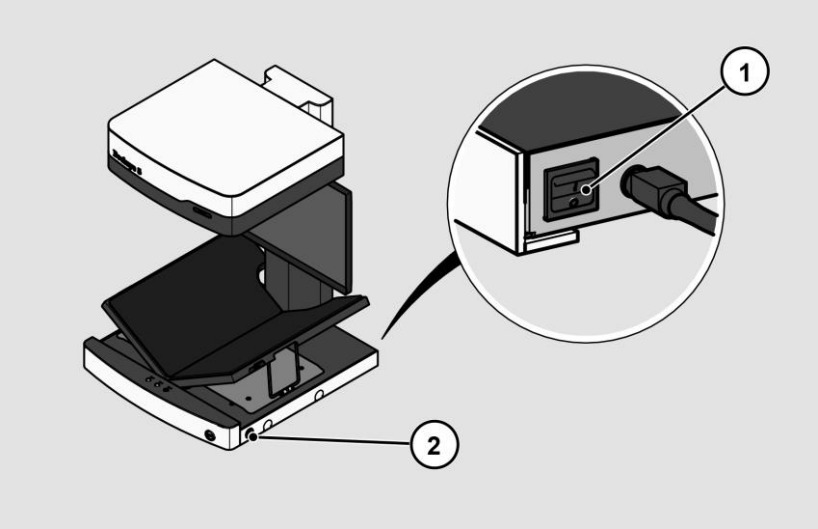

Realizar la configuración

Asistente de configuración

El asistente de configuración se muestra en la pantalla táctil inmediatamente después de que el proceso de arranque se haya completado.

El Asistente de Configuración permite al usuario realizar los ajustes más importantes en la pantalla táctil durante la instalación inicial de un escáner Scan2Net. Una vez que el Asistente de Configuración se ha completado con éxito, el escáner puede utilizarse inmediatamente sin necesidad de realizar más ajustes.

Todas las interfaces de usuario del asistente de configuración se describen en la ayuda en línea.

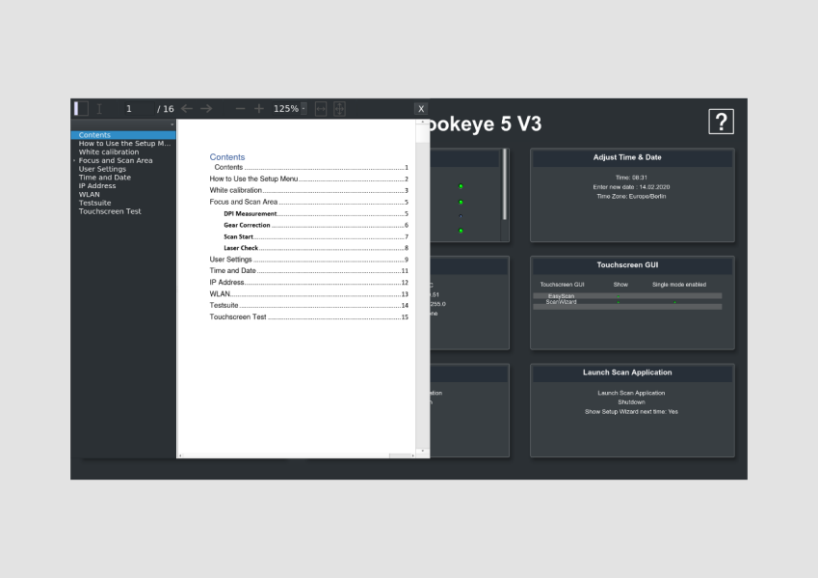

Para salir del Asistente de Configuración hay que desactivarlo en el mosaico LAUNCH SCAN APPLICATION.

El inicio del Asistente de Configuración después de arrancar el escáner se puede reactivar en la sección DEVICE SETUP de Scan2net.

- Abra una pestaña en un navegador web e introduzca la dirección IP asignada al escáner en la barra de direcciones.
- Aparecerá la ventana de Scan2Net.
- Haga clic en el botón SET DEVICE y luego en el botón POWERUSER.
- Introduzca "Poweruser" como nombre de usuario y contraseña.
- Seleccione el botón SETUP WIZARD en el menú de configuración administrativa.
- Por último, seleccione SÍ en el menú del asistente de configuración.

Realizar calibraciones

Activar el menú de configuración

Para activar el menú de configuración, debes conectarte. Para ello, proceda como sigue:

➢ Pulse sobre el SÍMBOLO DE OPERACIÓN (1).

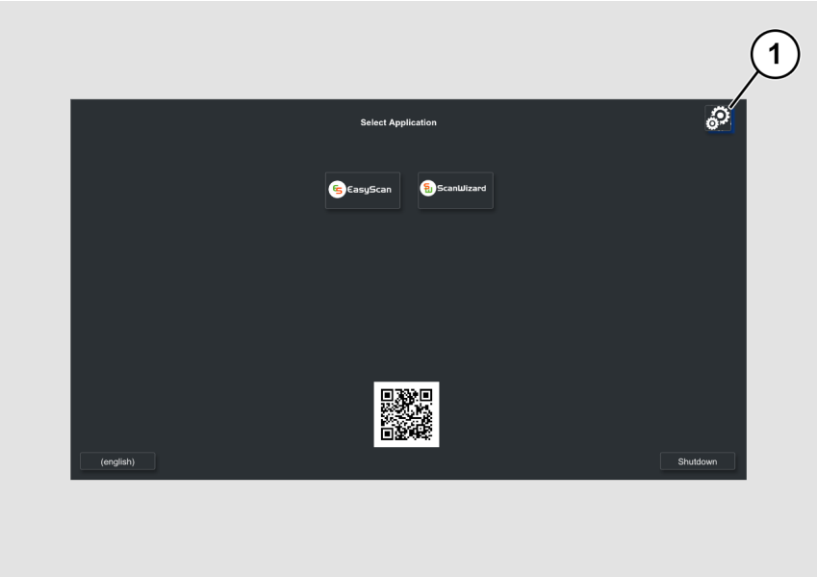

Se muestra la pantalla de inicio de sesión.

- Introduzca los datos de acceso en la ventana de acceso.
- Para ello, pulse con el dedo el campo de entrada correspondiente.
- Aparece el teclado en pantalla.
- Introduzca "Poweruser" en ambos campos de entrada.
- Tenga en cuenta que la entrada distingue entre mayúsculas y minúsculas.

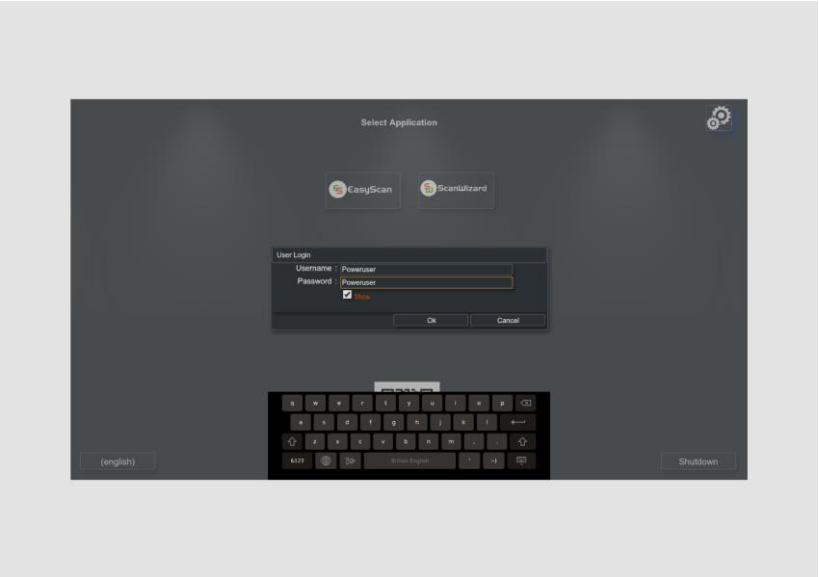

- Para completar el inicio de sesión, pulse OK.

Aparece la pantalla del menú de configuración del S2N.

Página de la pantalla general del menú de configuración

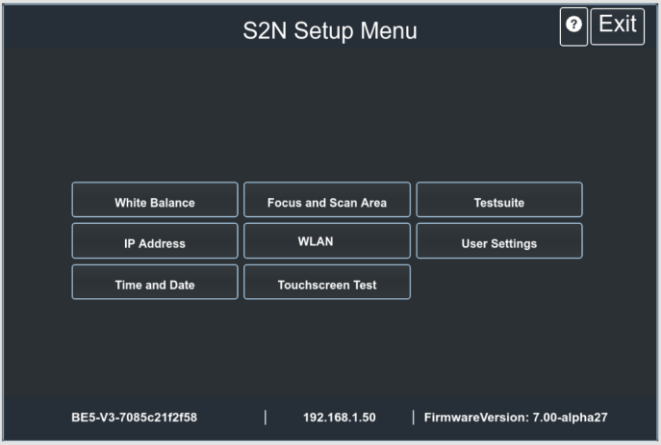

Balance de blancos:	Visualización del submenú "Balance de blancos"
Área de enfoque y escaneo:	Visualización del submenú "Enfoque y rango de exploración".
Conjunto de pruebas:	Visualización del submenú "Test Suite"
Dirección IP:	Visualización del submenú "Dirección IP"
WLAN:	Visualización del submenú "WLAN"
Ajustes del usuario:	Visualización del submenú "Ajustes del usuario".
Hora y fecha:	Visualización del submenú "Hora y fecha".
Prueba de la pantalla táctil:	Visualización del submenú "Prueba de pantalla táctil".

- Para seleccionar un submenú en la página de la pantalla del menú de configuración del S2N, pulse con el dedo el botón correspondiente en la página de la pantalla.
- Todas las interfaces de usuario del menú de configuración se describen en la ayuda en línea.

La cuna del libro

El Bookeye® 5 V2/V3 está equipado con un cuna del libro. El cuna del libro puede utilizarse en dos modos, en posición plana (180 grados) o en posición V (120 grados).

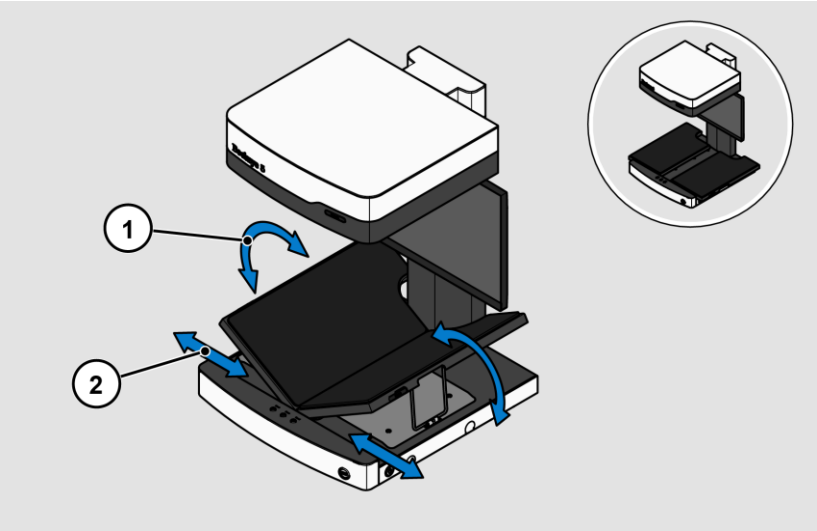

La posición en V se recomienda para libros y documentos muy delicados y antiguos. El ángulo de apertura entre las placas del soporte del libro es de 140 grados. Cuando los soportes de libros se elevan a la posición en "V", son sostenidos por una pata de apoyo a cada lado. En la posición "V", las placas también pueden separarse horizontalmente. El pequeño ángulo de apertura ejerce una tensión mínima sobre la encuadernación del libro.

Las placas del cuna del libro pueden separarse horizontalmente. La distancia máxima posible entre las placas es de 100 mm. Esta posición es especialmente adecuada para escanear originales encuadernados.

Teclas de escaneo adicionales

La secuencia de escaneo también puede iniciarse pulsando uno de los dos botones azules de escaneo situados a ambos lados de las placas del soporte para libros o pulsando el botón de escaneo del panel de control.

Restauración del sistema

Error de software del disco de estado sólido

El sistema de archivos y el sistema operativo Linux de un escáner Scan2Net son muy robustos y tolerantes a los fallos. El sistema de archivos es capaz de repararse a sí mismo incluso si el sistema se queda sin energía durante una escritura en el disco duro, lo que dañaría casi con toda seguridad cualquier ordenador basado en el sistema operativo Windows, Android o MAC. Sin embargo, sigue siendo posible que el software Scan2Net Linux en el SSD se corrompa en determinadas circunstancias. Los cortes de energía inesperados, los apagados bruscos a través del interruptor principal sin un apagado controlado previo y otras interrupciones inesperadas del sistema operativo pueden causar este tipo de interrupción. Además, cualquier interrupción incontrolada de un procedimiento de actualización de firmware u otras funciones que impliquen la escritura en el almacenamiento principal (SSD) supone un riesgo potencial para la integridad del firmware en el SSD. El sistema operativo Scan2Net de cualquier escáner WideTEK® o Bookeye® está basado en Linux y, aunque es muy raro, Linux puede corromperse como cualquier otro sistema operativo.

Si el sistema operativo Linux u otras partes de la unidad SSD están dañadas, no es necesario sustituir la unidad SSD, al menos hasta que se realice el procedimiento de recuperación una vez. Estos procedimientos de recuperación son similares a los necesarios para restaurar otros sistemas operativos a un estado anterior.

Puntos de recuperación

Hasta dos copias de seguridad del sistema operativo Scan2Net Linux se almacenan en el SSD interno. La primera copia se crea durante la fabricación. Este es el punto de restauración etiquetado como "Factory Default". El segundo puede ser creado por el usuario en cualquier

momento. Este es el punto de restauración etiquetado como "Configuración del usuario".

Restauración del sistema a los valores de fábrica

El procedimiento de recuperación es un proceso sencillo:

Paso	Acción
1	Apague el escáner desde la pantalla táctil, desde la aplicación Scan2Net que se esté utilizando o pulsando el botón de encendido. Si la unidad no entra en el modo de espera, mantenga pulsado el botón de encendido durante más de 5 segundos para que el escáner entre en el modo de espera. Si la unidad no se mantiene en pie, pulse el interruptor principal en la posición "0" para apagar el escáner.

Asegúrese de que el siguiente proceso no se interrumpe por un apagado brusco o un fallo de alimentación.
Si este proceso se interrumpe, es posible que se pierda el punto de restauración del sistema, por lo que la unidad SSD debe ser sustituida físicamente.

El usuario no puede influir en el siguiente proceso.

Paso	Acción
2	Asegúrese de que la alimentación principal está encendida y el escáner está en modo de espera.
3	Mantenga detenido el botón rojo de recuperacion de la parte posterior del escáner antes de encenderlo. Encienda el escáner pulsando el botón de encendido. Nota: Durante el proceso de encendido, el botón de recuperacion debe mantenerse pulsado hasta que se ilumine de forma continua.
4	La restauración del sistema de archivos comenzará inmediatamente. Este proceso dura entre 1 y 2 minutos. Al final del proceso de recuperación, el escáner se reiniciará automáticamente.

Recuperación de la configuración del usuario en el sistema

Establecer el punto de restauración del sistema

Paso	Acción
1	Abra una pestaña en un navegador web e introduzca la dirección IP del escáner.
2	Aparece la ventana de Scan2Net.
3	Haga clic en SETUP DEVICE, y luego en POWERUSER.
4	Introduzca "Poweruser" como nombre de usuario y contraseña.
5	Seleccione SYSTEM RESTORE en el menú RESETS & DEFAULT VALUES.
6	Seleccione SET RESTORE POINT.

Por favor, espere hasta que el proceso se complete y aparezca el mensaje de LISTO. El proceso completo dura aproximadamente 1 o 2 minutos.

Restauración del sistema

Paso	Acción
1	Abra una pestaña en un navegador web e introduzca la dirección IP del escáner.
2	Aparece la ventana de Scan2Net.
3	Haga clic en SETUP DEVICE, y luego en POWERUSER.
4	Introduzca "Poweruser" como nombre de usuario y contraseña.
5	Seleccione SYSTEM RESTORE en el menú RESETS & DEFAULT VALUES.
6	Seleccione RESTORE SYSTEM.

La unidad se reinicia inmediatamente. A continuación, se realiza la recuperación del sistema. Este procedimiento dura aproximadamente entre 1 y 2 minutos. Para completar el procedimiento, el dispositivo realiza un segundo reinicio del sistema restaurado.

Fin del procedimiento de recuperación del sistema.

Limpieza

Para mantener el escáner en buenas condiciones de funcionamiento, asegúrese de que está libre de polvo, tinta, grasa y otros contaminantes. Los escáneres son instrumentos ópticos de alta resolución con piezas de vidrio de alta calidad. Dado que un escáner de mayor calidad revelará mejor las partículas más pequeñas de suciedad y polvo que un escáner de menor calidad, se debe tener especial cuidado en mantener todas las piezas, y especialmente las de cristal, lo más limpias posible.

Los intervalos de limpieza están determinados por el entorno del escáner y el tipo de documentos escaneados, así como por la frecuencia de uso. El escáner debe limpiarse en las siguientes circunstancias.

- Cuando se producen problemas esporádicos o frecuentes de calidad de imagen.
- Cuando se producen problemas de recorte esporádicos o frecuentes aunque el documento se encuentre en la zona correcta del área de escaneado.

Para evitar descargas eléctricas y otros posibles daños, asegúrese de que el escáner esté apagado y desenchufado antes de limpiarlo. No permita que entre agua en el escáner.

Una limpieza general adecuada debe incluir lo siguiente:

- Utilice un aspirador eléctrico para eliminar el polvo de todas las piezas antes de proceder a la limpieza de otras partes del producto. Tenga cuidado de no tocar ninguna pieza con la manguera de limpieza del polvo.
- Limpie la superficie exterior del Producto con un paño húmedo. Humedece el paño y escúrrelo al máximo. Para obtener los mejores resultados, utilice un paño de microfibra.
- Las superficies de cristal del escáner sólo deben limpiarse con un paño suave y sin pelusas.
- Utilice una solución de agua y jabón suave sólo cuando sea necesario. No utilice limpiadores abrasivos.
- Seque el producto con un paño suave y sin pelusas. Tenga especial cuidado al limpiar la pantalla táctil.

Especificaciones técnicas

Sistema óptico

Área máxima de exploración (V2)	460 × 620 mm, un 14 % más grande que la norma DIN A2
Área máxima de exploración (V3)	390 × 480 mm, 50 % más grande que DIN A3
Resolución del escáner	400 × 400 ppp (opcional 600 × 600 dpi)
Tamaño de los píxeles	9,3 × 9,3 µm
Tamaño de documento más pequeño	100 × 100 mm
Cámara	Sensor lineal CCD, 22.500 píxeles (11.000 líneas de barrido) equivalente a una cámara matricial de 245 megapíxeles)
Cámara de vista previa en vivo	Matriz CMOS, sensor de área
Profundidad de color	Color de 48 bits, escala de grises de 16 bits
Modos de exploración	Color de 24 bits, escala de grises de 8 bits Bitonal, Medios tonos
Formatos de archivo	PDF multipágina (PDF/A) y TIFF, JPEG, JPEG 2000, PNM, PNG, BMP, TIFF (Raw, G3, G4, LZW, JPEG), AutoCAD DWF, JBIG, DjVu, DICOM, PCX, Postscript, EPS, datos en bruto, etc.

Especificaciones eléctricas

Fuente de alimentación externa

Tensión	100 - 240 V AC
Frecuencia	47 - 63 Hz
Temperatura de funcionamiento	De 0 a 40 °C
Humedad relativa	20 a 80 % (sin condensación)
Norma ECO	CEC Nivel VI

Escáner

Voltaje	24 V DC
Corriente	Máx. 7,5 A

Sistema de iluminación

Fuente de luz	LEDs blancos, probados según IEC 62471, sin radiación UV/IR
Tiempo de calentamiento	ninguno
Dependencia de la temperatura	ninguno
La vida útil de las lámparas	Los LEDs de 50.000 horas (típicos) están cubiertos por la opción de garantía ampliada.

Consumo de energía

Modo de reposo	< 0,5 W
Stand-by	1,5 W
Listo para escanear, monitor encendido	40 W
Escaneando	110 W

Dimensiones y peso Bookeye® 5 V2

Dimensiones externas del escáner (H x A x P)	720 x 655 x 645 mm
Peso del escáner	33 kg
Dimensiones de la caja de transporte (H × W × D)	910 × 800 × 800 mm
Peso total, listo para el envío	50 kg

Dimensiones y peso Bookeye® 5 V3

Dimensiones externas del escáner (H x A x P)	720 x 510 x 540 mm
Peso del escáner	29 kg
Dimensiones de la caja de transporte (H × W × D)	800× 630 × 720 mm
Peso total, listo para el envío	43 kg

Condiciones ambientales

Temperatura ambiente durante el funcionamiento	5 a 40 °C
Temperatura de almacenamiento	De 0 a 60 °C
Humedad relativa	20 a 80 % (sin condensación)
Luminancia ambiental	< 800 lux
Nivel de ruido	< 55 dB(A) (motor de placa de vidrio activo) < 42 dB(A) (exploración) < 33 dB(A) (en espera)

Fin del documento

Más escáneres de libros Bookeye® 5 V2/V3 - Documentación

Para obtener los mejores resultados posibles de su escáner de libros Bookeye® 5 V2/V3 y comprender plenamente su funcionamiento, debe tener siempre la última versión de los manuales, las instrucciones y otra documentación del producto. Es posible que la versión impresa ya esté desfasada. Puede utilizar el código QR o el hipervínculo que se muestra en cada caso para comprobar si la documentación de su producto está completa y actualizada. Los documentos están disponibles en inglés, alemán, español y francés.

BE5-V2

https://www.imageaccess.de/?page=ScannersBE5-V2Documentation&lang=en

BE5-V3

https://www.imageaccess.de/?page=ScannersBE5-V3Documentation&lang=en