Bookeye ® 5 V2/V3

Instructions d'installation
Français

10/2022

Table des matières

Aperçu des révisions **4**

Notes sur les instructions et le fabricant **4**
- Gardez les instructions à disposition 4
- Caractéristiques de conception dans le texte 5
- Caractéristiques de conceptions dans les illustrations 6
- Documents associés 6
- Copyright 7
- Coordonnées du fabricant en Allemagne 7
- Assistance technique 7
- Coordonnées du fabricant aux États-Unis 7

Sécurité des appareils **8**
- Utilisation prévue 8
- Instructions de sécurité de base 9
- Responsabilité de l'opérateur 10
- Qualification du personnel 10
- Caractéristiques de conception des avertissements 11
- Caractéristiques de conception des avis de dommages matériels 11

Description **12**
- Tâche et fonction 12
- Aperçu Bookeye® 5 13
- Boutons du panneau de contrôle 14
- Vue d'ensemble au verso 15
- Page d'écran de présentation du menu de configuration 16
- Plaque signalétique 17
- Numéro de série 18
- Interfaces utilisateur 19

Site d'installation **19**
- Conditions environnementales 19

Surveiller les positions 22

Préparer la configuration 23

Branchez l'alimentation électrique 23

Établir une connexion au réseau 24

Connexion de la pédale de commande 24

Allumer le scanner 25

Éteindre le scanner 27

Effectuer la configuration 29

L'assistant d'installation 29

Effectuer des étalonnages 31

Activer le menu de configuration 31

Le berceau du livre 35

Clés de balayage supplémentaires 36

Restauration du système 36

Erreur de logiciel sur disque dur 36

Points de redressement 36

Restauration du système aux valeurs par défaut de l'usine 37

Récupération des paramètres utilisateur du système 38

Nettoyage 39

Spécifications techniques 40

Système optique 40

Spécifications électriques 41

Dimensions et poids Bookeye® 5 V2 42

Dimensions et poids Bookeye® 5 V3 42

Conditions ambiantes 42

Autres scanners de livres Bookeye® 5 V2/V3 - Documentation 48

Aperçu des révisions

Date	Rev.	Nom	Description de la modification	Motif de la modification
05.03.2020	1.0	JKN	Première version	Première version publiée
02.06.2020	1.1	JKN	Deuxième version	Bookeye 5 V2 - Mises à jour des dimensions et du poids
20.07.2020	1.2	JKN	Troisième projet	Correction d'une illustration d'appareil
31.03.2021	1.3	JKN	Quatrième projet	Version mise à jour
07.10.2022	1.4	JKN	Cinquième projet	Version mise à jour

Notes sur les instructions et le fabricant

Ce guide vous aidera à préparer et à effectuer en toute sécurité la configuration du scanner de livres Bookeye® 5 V2/V3. Le scanner de livres Bookeye® 5 V2/V3 est appelé "scanner" dans la suite du texte.

Dans ce manuel, le bouton de démarrage est appelé "bouton d'alimentation".

Gardez les instructions à disposition

Ce manuel fait partie du scanner.

- Conservez toujours ce manuel avec le scanner.
- Assurez-vous que le manuel est à la disposition de l'utilisateur.
- Inclure ce manuel lors de la vente ou du transfert du scanner.

Caractéristiques de conception dans le texte

Divers éléments de ce manuel sont fournis avec des caractéristiques de conception spécifiques. Cela vous permet de distinguer facilement les éléments suivants :

Texte normal

BOUTONS DE L'ÉCRAN

"Noms de menu"

➢ Mesures d'action

- Le dénombrement de premier niveau

Références croisées

ⓘ Les conseils contiennent des informations supplémentaires, telles que des détails particuliers sur la préparation et l'exécution de la mise en place.

Caractéristiques de conceptions dans les illustrations

Lorsque des éléments sont mentionnés dans une légende ou dans le texte courant, ils reçoivent un numéro (1).

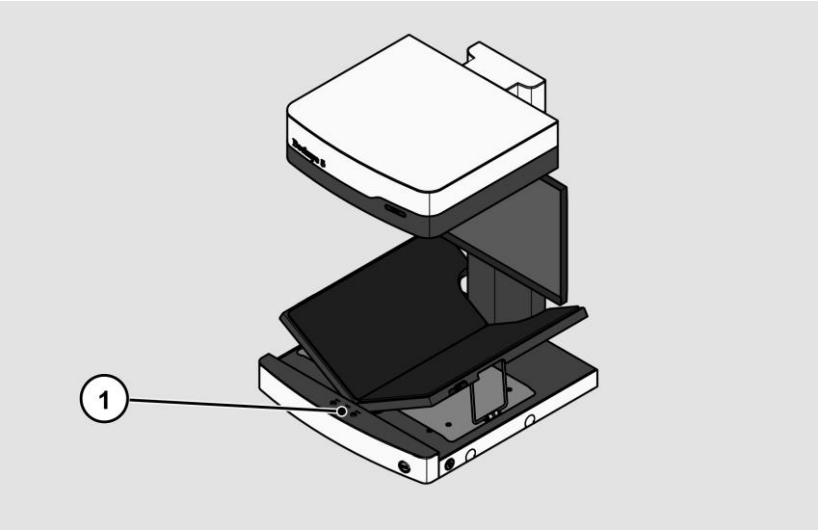

Documents associés

Les documents d'accompagnement comprennent:

- Instructions de déballage et d'emballage,
- Instructions d'installation,
- Informations juridiques (déclaration de conformité CE, certificats de sécurité et de CEM, RoHS, etc.).

Copyright

Ce manuel contient des informations soumises à des droits d'auteur. Ce manuel ne peut être copié, imprimé, filmé, traité, reproduit ou distribué sous quelque forme que ce soit, en tout ou en partie, sans l'autorisation écrite préalable de Image Access GmbH.
© Image Access GmbH 2022
Tous droits réservés.

Marque déposée

Scan2Net®, Scan2Pad®, Bookeye® et WideTEK® sont des marques déposées de Image Access , toutes les autres marques appartiennent à leurs propriétaires respectifs.

Coordonnées du fabricant en Allemagne

Image Access GmbH
Hatzfelderstraße 161-163
42281 Wuppertal
Téléphone : +49-202-27058-0
Courriel : dokumentation@imageaccess.de
Adresse Internet : www.imageaccess.de

Assistance technique

Vous pouvez joindre le support technique d'Image Access GmbH à l'adresse électronique suivante : support@imageaccess.de.

Coordonnées du fabricant aux États-Unis

Image Access LP
400 N. Belvedere Drive
Gallatin, TN 37066 USA
Tel.: +1 (224) 293-2585
E-Mail: support@imageaccess.us
Internetadresse: www.imageaccess.us

Sécurité des appareils

Utilisation prévue

Le scanner est utilisé pour scanner des images et des documents de tous types. Les documents doivent être conformes aux caractéristiques selon les spécifications techniques. Le scanner est destiné à être utilisé dans des pièces fermées du secteur commercial.

L'utilisation prévue comprend également la lecture et la compréhension du présent manuel ainsi que le respect et l'observation de toutes les informations qu'il contient, en particulier les consignes de sécurité. Toute autre utilisation est expressément considérée comme inappropriée et annulera toute garantie et responsabilité.

Conditions environnementales

Veillez à ce que le scanner ne soit utilisé que dans les conditions environnementales suivantes :

- Température ambiante pendant le fonctionnement : 5 °C à 40 °C
- Température de stockage : 0 °C à 60 °C
- Humidité relative : 20 à 80 %, sans condensation

➢ Assurez-vous que le scanner n'est pas exposé à la lumière directe du soleil.

Instructions de sécurité de base

Éviter les blessures ou la mort par choc électrique

- N'ouvrez jamais le boîtier du scanner.
- N'exposez pas le scanner à des gouttes ou à des éclaboussures d'eau, et ne placez pas de récipients remplis de liquide sur le scanner. La pénétration de liquide peut endommager le scanner.
- N'insérez pas d'objets dans le scanner par des fentes ou des ouvertures.
- Branchez le scanner uniquement à une prise de courant correctement installée et mise à la terre à l'aide de l'adaptateur secteur fourni.
- N'utilisez pas l'adaptateur secteur si le boîtier ou le cordon de l'adaptateur est endommagé. Dans ce cas, remplacez l'alimentation électrique par une alimentation du même type.
- N'utilisez pas le scanner s'il est visiblement endommagé. Dans ce cas, débranchez la fiche de la prise de courant. Contactez le support technique d'Image Access, voir la section Support *technique* de la page 7.

Éviter les brûlures

- Ne couvrez pas les ouvertures existantes dans le boîtier du scanner. Ils sont utilisés pour la ventilation. Sinon, le scanner pourrait surchauffer.
- Ne placez pas le scanner devant les climatiseurs qui émettent une chaleur intense.

Éviter les fractures, les ecchymoses et les contusions

Une mauvaise pose des câbles peut faire trébucher.

- Placez les câbles de connexion de manière à ce que personne ne puisse trébucher dessus.

Le scanner pèse entre 29 kg et 33 kg.

- Ne manipulez le scanner qu'avec l'aide d'une deuxième personne.
- Placez le scanner uniquement sur une surface solide, plane et exempte de vibrations, suffisamment solide pour supporter le poids du scanner.

Éviter les dommages matériels ou les dysfonctionnements

- Pour respecter les conditions environnementales, il faut assurer une bonne ventilation des locaux.
- Ne placez pas le scanner à proximité d'un équipement qui émet de fortes radiations électromagnétiques.
- Placez toujours le scanner sur une table stable et appropriée ou sur le socle disponible en option.
- Ne vous appuyez pas sur le scanner.
- N'utilisez pas de produits de nettoyage contenant des additifs abrasifs, des solvants ou des acides. Utilisez un chiffon microfibre humide.
- Utilisez uniquement votre doigt pour faire fonctionner l'écran tactile. D'autres objets peuvent endommager l'écran tactile.
- Ne jamais soulever le scanner par le cou.

Responsabilité de l'opérateur

L'opérateur du scanner doit s'assurer que seul un personnel qualifié effectue la configuration du scanner.

Qualification du personnel

Le personnel chargé de l'installation du scanner doit savoir comment installer, connecter et utiliser les accessoires informatiques.

Caractéristiques de conception des avertissements

Ce manuel contient les avertissements suivants :

AVERTISSEMENT	
	Les notes avec le mot AVERTISSEMENT mettent en garde contre une situation dangereuse qui peut éventuellement entraîner la mort ou des blessures graves.

ATTENTION	
	Les notes avec le mot ATTENTION avertissent d'une situation qui peut entraîner des blessures mineures ou modérées.

Les symboles suivants sont utilisés dans les avertissements :

Symbole	Explication
	Danger dû aux chocs électriques
	Symbole général de danger

Caractéristiques de conception des avis de dommages matériels

ATTENTION !	
	Les notes avec le mot ATTENTION avertissent d'une situation qui entraînera des dommages matériels.

Description

Tâche et fonction

Le scanner est utilisé pour scanner des images et des documents de tous types. Les caractéristiques des documents, telles que la taille, l'épaisseur, etc., doivent être conformes aux spécifications figurant dans les données techniques. Le scanner est destiné à être utilisé dans des pièces fermées du secteur commercial.

Aperçu Bookeye® 5

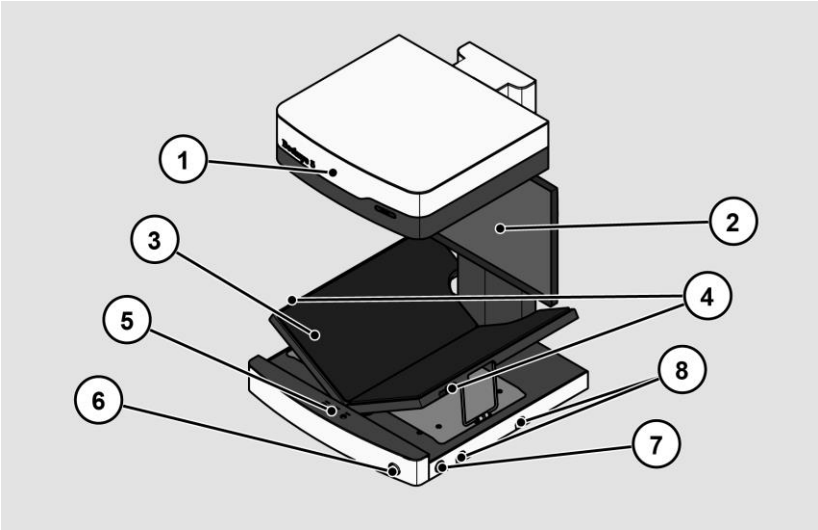

Non.	Désignation
1	Tête de caméra
2	Écran tactile
3	Berceau à livres en forme de V
4	2 touches de balayage supplémentaires
5	Boîtier du clavier
6	Port USB
7	Bouton d'alimentation
8	Deux positions de montage pour le bras du moniteur

Boutons du panneau de contrôle

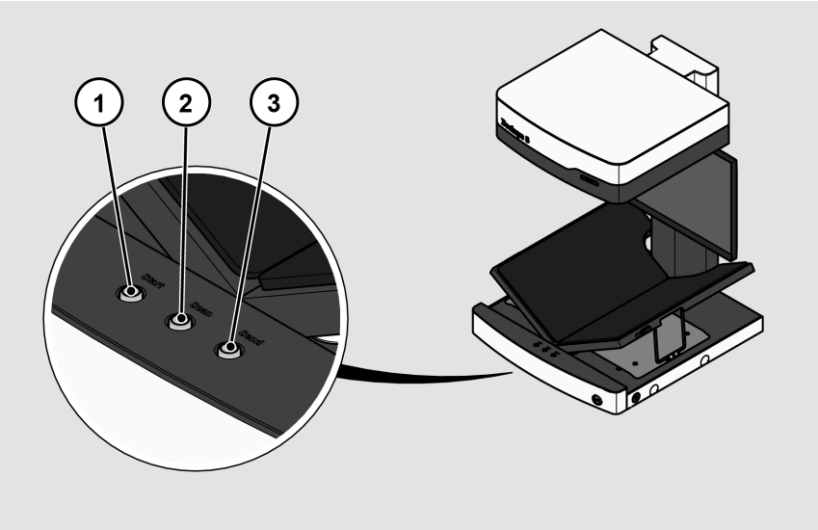

Le panneau de commande du Bookeye® 5 comporte trois boutons avec des fonctions supplémentaires.

Non.	Nom	Fonction
1	Démarrer	Commencer un travail de numérisation
2	Scanner	Lance une seule numérisation
3	Envoyer	Sauvegarde d'un travail de numérisation

Vue d'ensemble au verso

La figure suivante montre l'arrière du scanner.

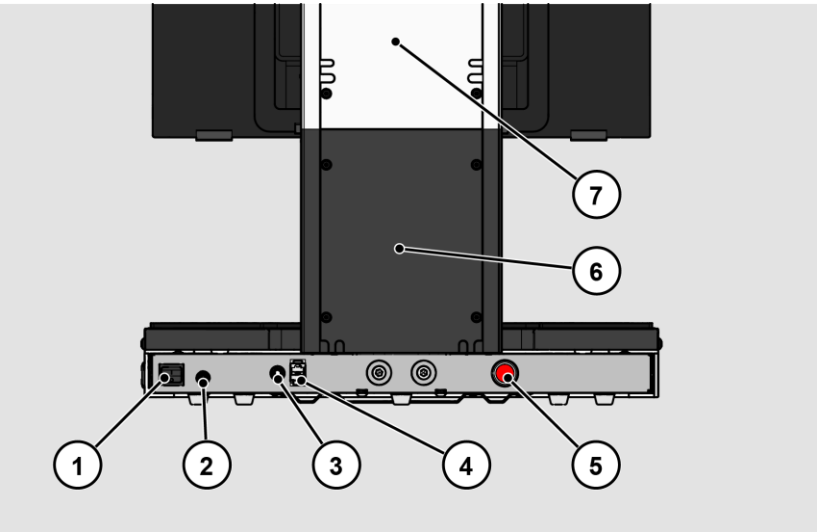

Non.	Désignation
1	Interrupteur principal
2	Prise de raccordement 24 V DC pour le bloc d'alimentation externe
3	Prise de raccordement pour interrupteur au pied
4	Prise de connexion au réseau
5	Bouton de récupération
6	Couvre-cou arrière, en bas
7	Couvre-cou à l'arrière, en haut

Page d'écran de présentation du menu de configuration

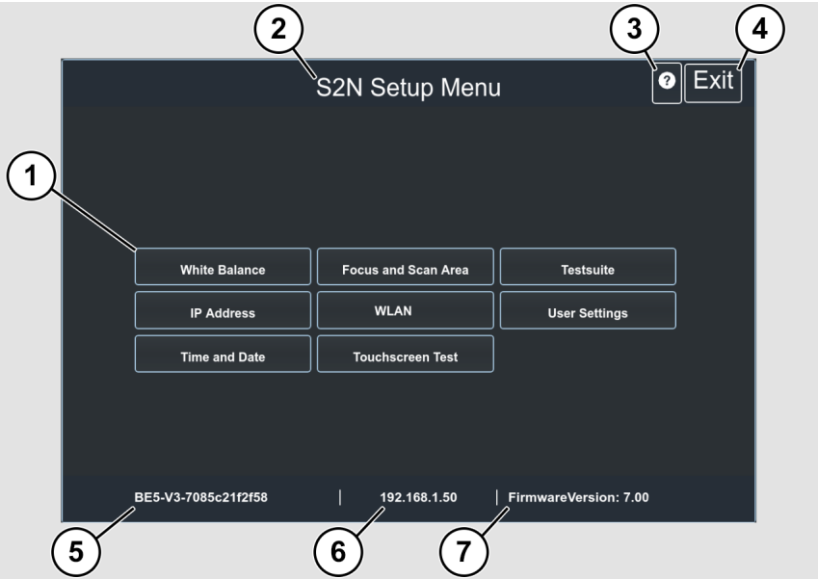

Non.	Désignation
1	Boutons et paramètres
2	Affichage de la désignation du menu
3	Affichage de l'aide en ligne
4	Bouton permettant de quitter le menu de configuration pour accéder à l'écran de démarrage
5	Affichage du numéro de série
6	Affichage de l'adresse IP
7	Affichage de la version du microprogramme

Plaque signalétique

La plaque signalétique est placée à l'arrière du scanner.

La figure suivante montre la plaque signalétique du modèle Bookeye® 5 V2.

La figure suivante montre la plaque signalétique du modèle Bookeye® 5 V3.

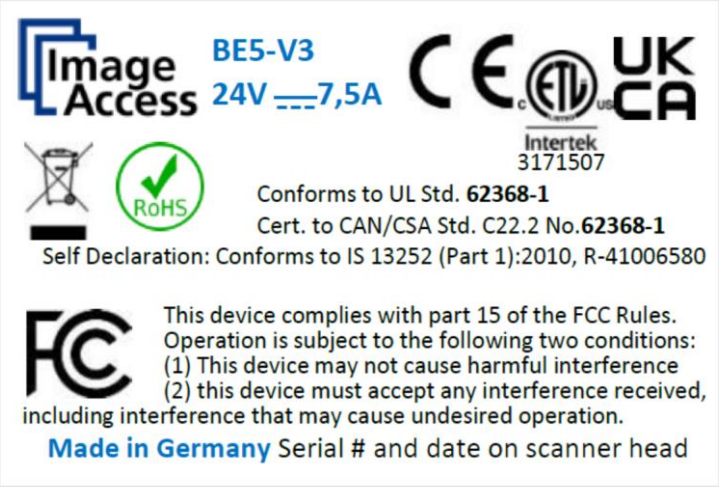

Numéro de série

Le numéro de série du scanner est situé à l'arrière de l'appareil. Avoir le numéro de série prêt pour appelez le service d'assistance.

Interfaces utilisateur

Le scanner peut être utilisé de cinq façons.

- Via l'écran tactile et l'interface utilisateur de ScanWizard Touch.
- Via EasyScan ou une application client.
- Via un navigateur web standard et l'interface client de ScanWizard.
- Via le hotspot Scan2Pad® optionnel.
- Via des applications de numérisation externes.

Site d'installation

Conditions environnementales

Lorsque vous utilisez le scanner, assurez-vous que la pièce est bien ventilée pour garantir les conditions de fonctionnement.

Le site d'installation doit être choisi de manière à ce que

- La distance latérale entre le scanner et le mur est d'au moins 100 mm,
- La distance entre l'arrière du scanner et le mur est d'au moins 0 mm,
- La distance par rapport à une porte ou à l'entrée d'une pièce est d'au moins un mètre.

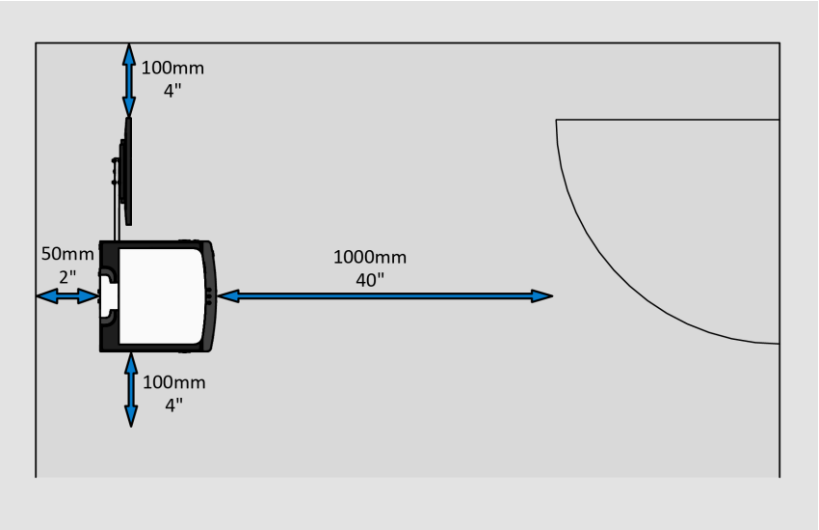

Placez le scanner sur une base plane et solide (au moins quatre pieds de table). La capacité de charge du support doit être adaptée au poids du scanner (au moins 120 kg) est appropriée. Les dimensions du support doivent être adaptées à la surface de pose du scanner (au moins 90 cm x 180 cm).

Après être passé d'un environnement froid à un environnement chaud, il faut laisser au moins une heure au scanner pour s'adapter à la température ambiante avant de le mettre en marche.

Lorsque le scanner passe d'un environnement froid à un environnement chaud, de l'humidité de condensation peut se former à l'intérieur du boîtier.

Elle disparaît lorsque la température du logement s'est adaptée à la température ambiante. L'humidité de condensation peut entraîner de mauvais résultats de numérisation ou même endommager le scanner.

Évitez d'éclairer directement la surface de balayage avec la lumière du soleil ou une lumière forte et focalisée. Les sources de lumière qui créent des ombres nettes sur la surface de balayage doivent également être évitées. Ces sources de lumière peuvent avoir un effet négatif sur le résultat du balayage.

Le scanner est un système ouvert avec un éclairage intégré de la surface de balayage. Dans un système ouvert, la lumière ambiante est ajoutée à la lumière du scanner qui est "vue" par la caméra. Le scénario d'éclairage recommandé sur le site d'installation du scanner peut être décrit par les critères suivants : Le lieu n'est pas éclairé par la lumière du jour. Le site est uniformément éclairé par des lampes fluorescentes à ballasts électroniques. La luminosité produite par l'éclairage aérien sur la surface de balayage est comprise entre 300 et 800 lux. L'éclairage ne doit pas créer d'ombres sur la surface de balayage. La variation de luminosité sur la surface de balayage doit être inférieure à 20 %. Les lampes fluorescentes sans ballast électronique peuvent produire un clignotement qui est deux fois plus fréquent que la tension de ligne (100 Hz ou 120 Hz). Il en va de même pour certaines lumières LED simples. Si l'intensité de cette lumière est trop élevée, des bandes verticales peuvent devenir visibles. La lumière du jour (lumière du soleil) entraîne une surexposition dans l'image. Un spot direct sur la surface du scan modifie la couleur de l'image. La fonction de balance des blancs intégrée au scanner compense les effets de la lumière extérieure. Après un changement de la situation de la lumière ambiante, il est recommandé d'effectuer une balance des blancs.

Surveiller les positions

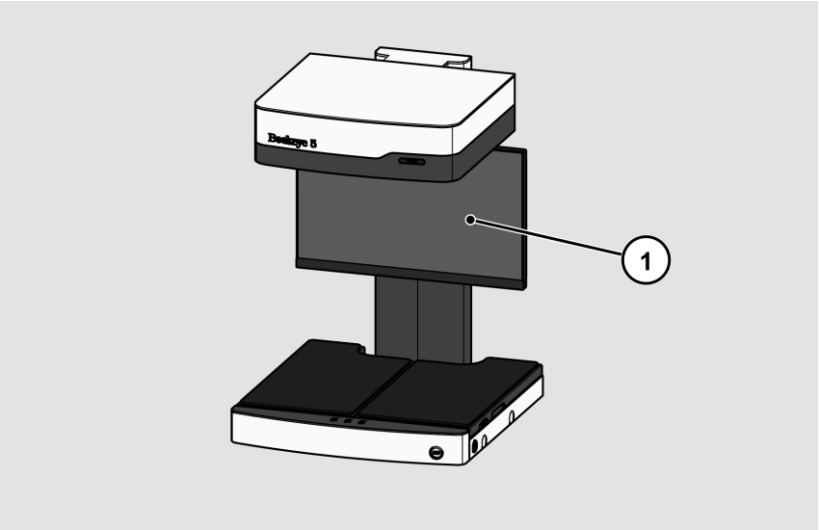

Le scanner est livré avec un écran tactile emballé séparément.

Il est utilisé pour le fonctionnement du scanner via l'interface utilisateur de ScanWizard.

Veuillez suivre les instructions figurant dans le manuel d'installation fourni.

Préparer la configuration

Branchez l'alimentation électrique

AVERTISSEMENT	
	Risque de choc électrique en cas de mauvaise connexion. ➢ Assurez-vous que la prise de courant est mise à la terre conformément aux réglementations locales.

ATTENTION	
	Un mauvais acheminement des câbles de connexion peut provoquer des trébuchements, des fractures, des contusions et des écrasements. ➢ Posez les câbles de connexion de manière à ce que personne ne puisse trébucher dessus.

Pour brancher l'alimentation électrique, procédez comme suit :

- ➢ Assurez-vous que l'interrupteur principal du scanner est éteint (position 0).
- ➢ Utilisez uniquement le bloc d'alimentation et le câble d'alimentation fournis.
- ➢ Assurez-vous que le câble d'alimentation électrique n'est pas endommagé.
- ➢ Branchez la fiche basse tension sur le connecteur DC correspondant à l'arrière du scanner.
- ➢ Branchez la fiche du bloc d'alimentation à une prise de courant d'une tension appropriée. (100-240 V AC)

Établir une connexion au réseau

⚠ ATTENTION	
⚠	Un mauvais acheminement des câbles de connexion peut provoquer des trébuchements, des fractures, des contusions et des écrasements. ➢ Posez les câbles de connexion de manière à ce que personne ne puisse trébucher dessus.

Pour établir la connexion au réseau, suivez les étapes ci-dessous :

- ➢ Branchez une fiche du câble réseau fourni à la prise de connexion réseau à l'arrière du scanner.
- ➢ Branchez la deuxième fiche à la prise de connexion d'un réseau existant.

Connexion de la pédale de commande

⚠ ATTENTION	
⚠	Un mauvais acheminement des câbles de connexion peut provoquer des trébuchements, des fractures, des contusions et des écrasements. ➢ Posez les câbles de connexion de manière à ce que personne ne puisse trébucher dessus.

- ➢ Branchez la fiche de la pédale de commande au connecteur de la pédale de commande situé à l'arrière du scanner.

Allumer le scanner

Pour allumer le scanner, procédez comme suit :

➢ Appuyez sur l'interrupteur principal (1) sur le panneau arrière en position "I".

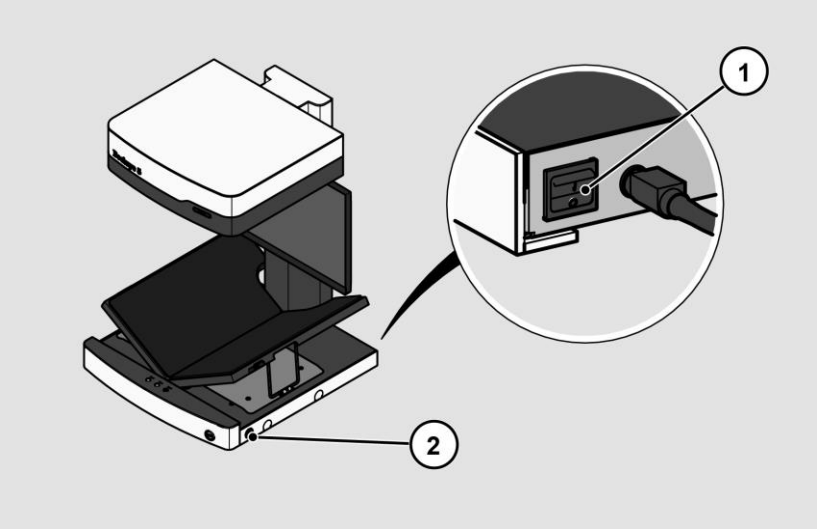

Le scanner est en mode veille.

Pour quitter le mode veille, procédez comme suit :

➢ Appuyez sur le bouton POWER (2).

Le bouton POWER s'allume en bleu.

Après un court temps d'attente, l'assistant de configuration s'affiche sur l'écran tactile.

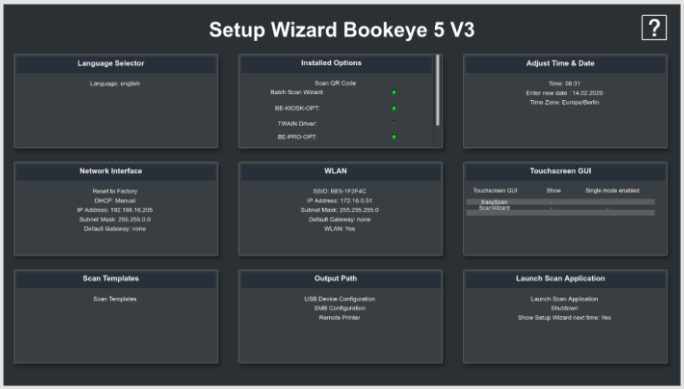

Éteindre le scanner

Pour mettre le scanner en mode veille après avoir effectué la configuration, procédez comme suit :

➢ Sur l'écran Sélectionner une application, appuyez sur ÉTEINTE (1).

Vous pouvez également appuyer brièvement sur la touche POWER pour accéder à ce menu. N'appuyez pas sur la touche POWER pendant plus de 5 secondes, sinon le scanner s'éteindra brutalement.

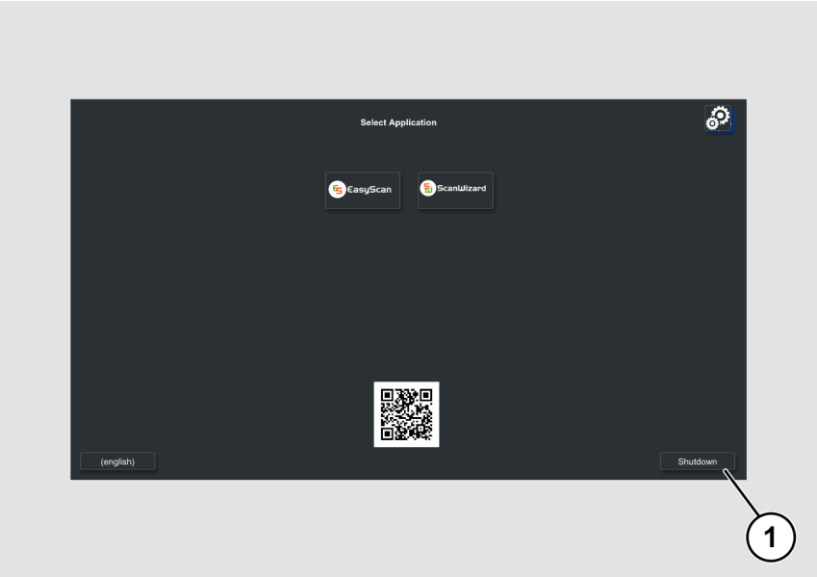

➢ Confirmez par OUI.

Le scanner est en train de s'éteindre. Ce processus peut prendre jusqu'à 40 secondes environ.

Le scanner est en mode veille.

Si vous n'utilisez pas le scanner pendant une période prolongée, vous pouvez réduire davantage la consommation d'énergie en coupant l'alimentation de veille. Pour ce faire, suivez les étapes ci-dessous :

- Assurez-vous que le scanner est en mode veille.
- Appuyez sur l'interrupteur principal (1) en position "0".

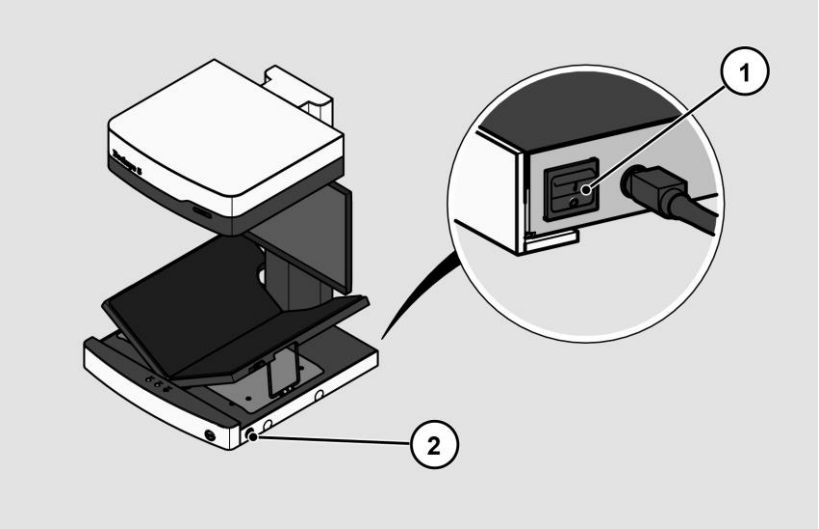

Effectuer la configuration

L'assistant d'installation

L'assistant de configuration s'affiche sur l'écran tactile immédiatement après la fin du processus de démarrage.

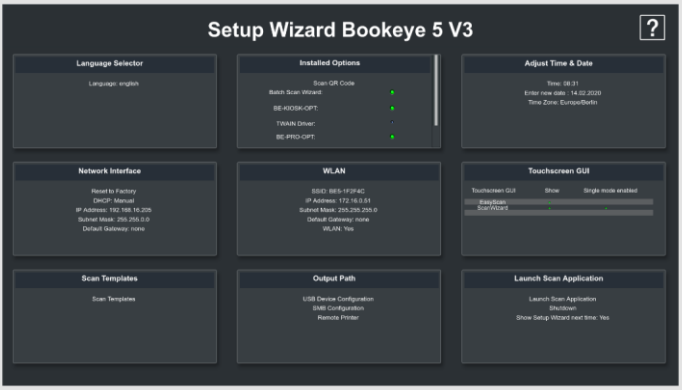

L'assistant de configuration permet à l'utilisateur d'effectuer les réglages les plus importants sur l'écran tactile lors de l'installation initiale d'un scanner Scan2Net. Une fois l'assistant de configuration terminé avec succès, le scanner peut être utilisé immédiatement sans aucun autre réglage.

Toutes les interfaces utilisateur de l'assistant de configuration sont décrites dans l'aide en ligne.

Pour quitter l'assistant de configuration, vous devez le désactiver dans la tuile LANCEZ L'APPLICATION DU SCAN.

Le démarrage de l'assistant d'installation après le démarrage du scanner peut être réactivé dans la section DEVICE SETUP de Scan2net.

- Ouvrez un onglet dans un navigateur web et entrez l'adresse IP attribuée au scanner dans la barre d'adresse.
- La fenêtre de Scan2Net apparaîtra.
- Cliquez sur le bouton SET DEVICE, puis sur le bouton POWERUSER.
- Entrez "Poweruser" comme nom de connexion et mot de passe.
- Sélectionnez le bouton SETUP WIZARD dans le menu des paramètres administratifs.
- Enfin, sélectionnez OUI dans le menu de l'assistant de configuration.

Effectuer des étalonnages

Activer le menu de configuration

Pour activer le menu de configuration, vous devez vous connecter. Pour ce faire, procédez comme suit :

➢ Tapez sur le SYMBOLE DE FONCTIONNEMENT (1).

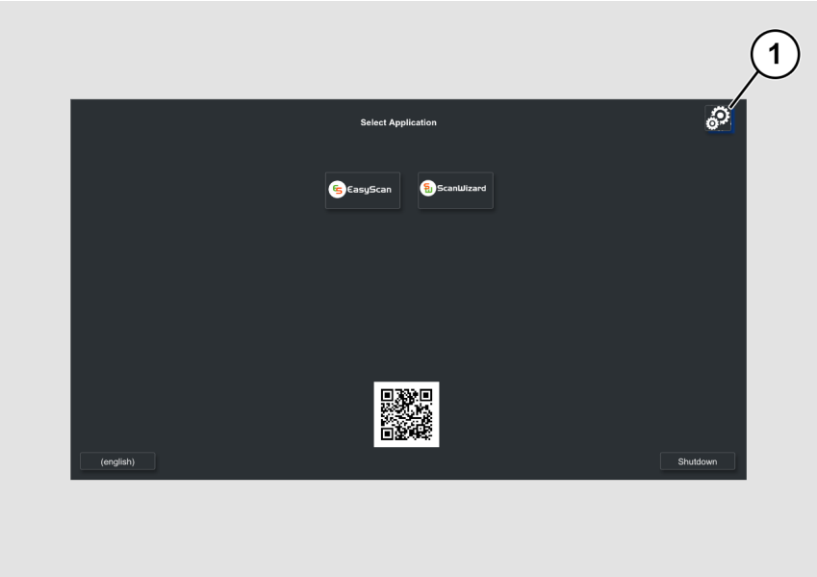

L'écran de connexion s'affiche.

- Entrez les données de connexion dans la fenêtre de connexion.
- Pour ce faire, touchez du doigt le champ de saisie correspondant.
- Le clavier à l'écran s'affiche.
- Saisissez "Poweruser" dans les deux champs de saisie.
- Notez que la saisie est sensible à la casse.

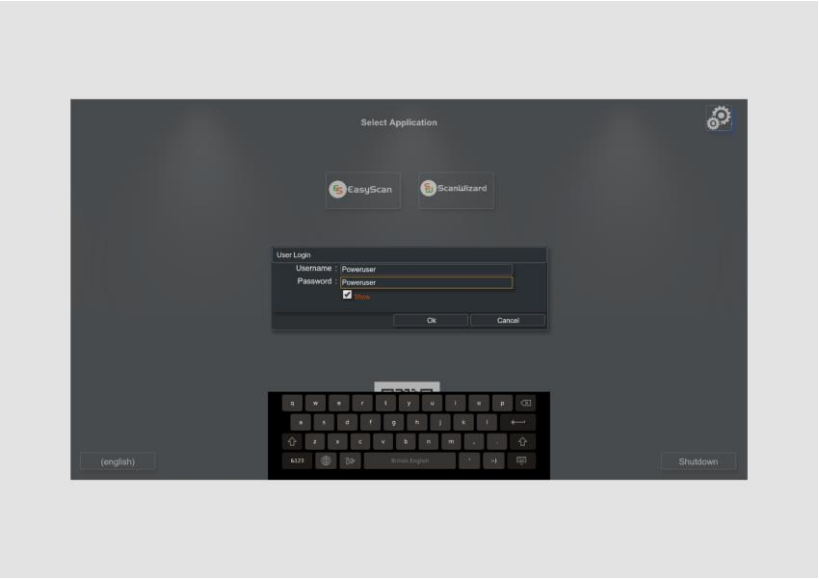

- Pour terminer l'enregistrement, appuyez sur OK.

L'écran du menu de configuration de S2N apparaît.

Page d'écran de présentation du menu de configuration

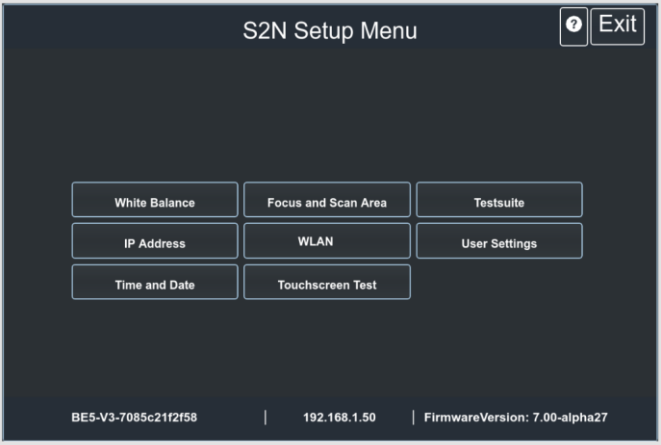

Balance des blancs :	Affichage du sous-menu "Balance des blancs".
Mise au point et zone de balayage :	Affichage du sous-menu "Mise au point et zone de balayage".
Suite de tests :	Affichage du sous-menu "Testsuite".
Adresse IP :	Affichage du sous-menu "Adresse IP".
WLAN :	Affichage du sous-menu "WLAN".
Paramètres utilisateur :	Affichage du sous-menu "Réglages utilisateur".
Heure et date :	Affichage du sous-menu "Heure et date".
Test de l'écran tactile :	Affichage du sous-menu "Test écran tactile".

- Pour sélectionner un sous-menu sur la page d'écran du menu de configuration de S2N, touchez du doigt le bouton correspondant sur la page d'écran.
- Toutes les interfaces utilisateur du menu de configuration sont décrites dans l'aide en ligne.

Le berceau du livre

Le Bookeye® 5 V2/V3 est équipé d'un berceau de livre. Le berceau de livre peut être utilisée de deux façons, en position plate (180 degrés) ou en position en V (120 degrés).

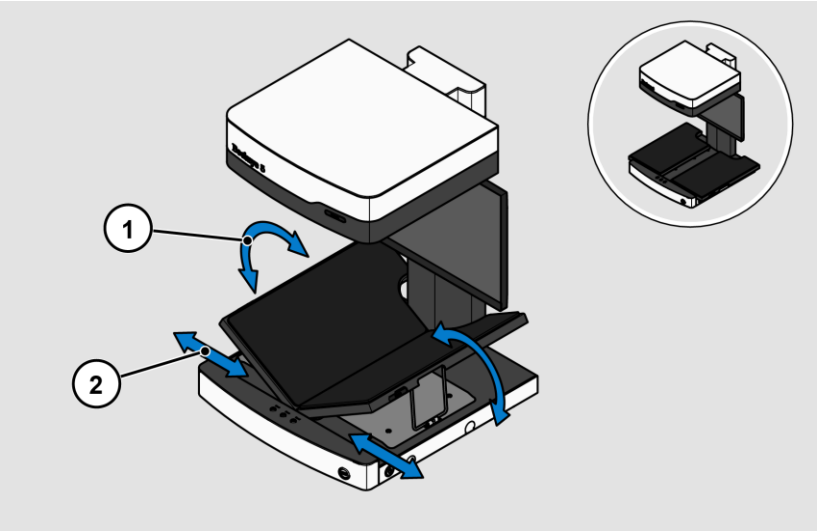

La position V est recommandée pour les livres et documents anciens très fragiles. L'angle d'ouverture entre les plaques de la bascule porte-livres est de 140 degrés. Lorsque les livres à bascule sont soulevés en position "V", ils sont maintenus de chaque côté par un pied de soutien. En position "V", les plaques peuvent également être écartées horizontalement. Le faible angle d'ouverture ne sollicite que très peu la reliure.

Les plaques du berceau du livre peuvent être écartées horizontalement. La distance maximale possible entre les plaques est de 100 mm. Cette position est particulièrement adaptée à la numérisation d'originaux reliés.

Clés de balayage supplémentaires

La séquence de numérisation peut également être lancée en appuyant sur l'un des deux boutons de numérisation bleus situés de chaque côté des plaques du berceau du livre ou en appuyant sur le bouton de numérisation du panneau de commande.

Restauration du système

Erreur de logiciel sur disque dur

Le système de fichiers et le système d'exploitation Linux d'un scanner Scan2Net sont très robustes et tolérants aux pannes. Le système de fichiers est capable de se réparer lui-même même si le système perd de l'énergie pendant l'écriture sur le disque dur, ce qui endommagerait presque certainement tout ordinateur fonctionnant sous Windows, Android ou MAC. Toutefois, il est toujours possible que le logiciel Scan2Net Linux du SSD soit corrompu dans certaines circonstances. Des coupures de courant inattendues, des arrêts brutaux via l'interrupteur principal sans contrôle préalable, et d'autres interruptions inattendues du système d'exploitation peuvent provoquer ce type de perturbations. En outre, toute interruption non contrôlée d'une procédure de mise à jour de microprogramme ou d'autres fonctions qui impliquent l'écriture sur le stockage principal (SSD) pose un risque potentiel pour l'intégrité du microprogramme sur le SSD. Le système d'exploitation Scan2Net de tout scanner WideTEK® ou Bookeye® est basé sur Linux et, bien que cela soit très rare, Linux peut être corrompu comme tout autre système d'exploitation.

Si le système d'exploitation Linux ou d'autres parties du SSD sont endommagés, il n'est toujours pas nécessaire de remplacer le SSD, du moins pas avant que la procédure de récupération ne soit effectuée une fois. Ces procédures de récupération sont similaires aux procédures nécessaires pour restaurer d'autres systèmes d'exploitation à un état antérieur.

Points de redressement

Jusqu'à deux copies de sauvegarde du système d'exploitation Scan2Net Linux sont stockées sur le SSD interne. La première copie est créée lors de la fabrication. C'est le point de restauration appelé "Factory Default". Le

second peut être créé par l'utilisateur à tout moment. Il s'agit du point de restauration intitulé "Paramètres utilisateur".

Restauration du système aux valeurs par défaut de l'usine

La procédure de recouvrement est un processus simple :

Étape	Action
1	Éteignez le scanner soit à partir de l'écran tactile, soit à partir de l'application Scan2Net actuellement utilisée, soit en appuyant sur le bouton POWER. Si l'appareil ne se met pas en veille, appuyez sur la touche POWER et maintenez-la enfoncée pendant plus de 5 secondes pour mettre le scanner en veille. Si l'appareil ne tient pas debout, appuyez sur l'interrupteur principal en position "0" pour éteindre le scanner.

Assurez-vous que le processus suivant n'est pas interrompu par un arrêt brutal ou une panne de courant.
Si ce processus est interrompu, la perte du point de restauration du système est possible, et le SSD doit donc être physiquement remplacé.

Le processus suivant ne peut être influencé par l'utilisateur.

Étape	Action
2	Assurez-vous que l'alimentation principale est allumée et que le scanner est en mode veille.
3	Appuyez et maintenez le bouton rouge RESET à l'arrière du scanner avant de l'allumer ! Allumez le scanner en appuyant sur le bouton POWER. Note : Pendant la mise sous tension, le bouton RESET doit être maintenu enfoncé jusqu'à ce qu'il s'allume en continu !
4	La restauration du système de fichiers commencera immédiatement. Ce processus prend environ 1 à 2 minutes. À la fin du processus de récupération, le scanner redémarre automatiquement.

Récupération des paramètres utilisateur du système

Définir le point de restauration du système

Étape	Action
1	Ouvrez un onglet dans un navigateur web et entrez l'adresse IP du scanner.
2	La fenêtre Scan2Net apparaît.
3	Cliquez sur SETUP DEVICE, puis sur POWERUSER.
4	Entrez "Poweruser" comme nom d'utilisateur et mot de passe.
5	Sélectionnez SYSTEM RESTORE dans le menu RESETS & DEFAULT VALUES.
6	Sélectionnez SET RESTORE POINT.

Veuillez attendre que le processus soit terminé et que le message READY s'affiche. L'ensemble du processus prend environ 1 à 2 minutes.

Restauration du système

Étape	Action
1	Ouvrez un onglet dans un navigateur web et entrez l'adresse IP du scanner.
2	La fenêtre Scan2Net apparaît.
3	Cliquez sur SETUP DEVICE, puis sur POWERUSER.
4	Entrez "Poweruser" comme nom d'utilisateur et mot de passe.
5	Sélectionnez SYSTEM RESET dans le menu RESETS & DEFAULT VALUES.
6	Sélectionnez SELECT RESTORE SYSTEM.

L'unité redémarre immédiatement. La récupération du système sera alors effectuée. Cette procédure dure environ 1 à 2 minutes. Pour compléter la procédure, l'appareil effectue un second redémarrage du système restauré.

Fin de la procédure de récupération du système.

Nettoyage

Pour maintenir le scanner en bon état de fonctionnement, assurez-vous qu'il est exempt de poussière, d'encre, de graisse et d'autres contaminants. Les scanners sont des instruments optiques à haute résolution avec des pièces en verre de haute qualité. Comme un scanner de qualité supérieure révélera mieux les petites particules de saleté et de poussière qu'un scanner de qualité inférieure, il faut veiller à ce que toutes les pièces, et en particulier les pièces en verre, soient aussi propres que possible.

Les intervalles de nettoyage sont déterminés par l'environnement du scanner et le type de documents scannés, ainsi que par la fréquence d'utilisation. Le scanner doit être nettoyé dans les circonstances suivantes.

- Lorsque des problèmes de qualité d'image sporadiques ou fréquents surviennent.
- Lorsque des problèmes de recadrage sporadiques ou fréquents surviennent alors que le document se trouve dans la bonne zone de la zone de numérisation.

ⓘ Pour éviter les chocs électriques et autres dommages potentiels, assurez-vous que le scanner est éteint et débranché avant de le nettoyer. Ne laissez pas l'eau entrer dans le scanner.

Un bon nettoyage général doit comprendre les éléments suivants :

- Utilisez un aspirateur électrique pour enlever la poussière de toutes les parties avant de procéder au nettoyage des autres parties du produit. Faites attention à ne pas toucher les pièces avec le tuyau de nettoyage de la poussière.
- Nettoyez la surface extérieure du produit avec un chiffon humide. Humidifiez le tissu et essorez-le autant que possible. Pour obtenir les meilleurs résultats, utilisez un chiffon en microfibre.
- Les surfaces vitrées du scanner doivent être nettoyées uniquement à l'aide d'un chiffon doux et non pelucheux.
- N'utilisez une solution d'eau et de savon doux qu'en cas de nécessité. N'utilisez pas de nettoyants abrasifs.
- Essuyez le produit avec un chiffon doux et non pelucheux. Faites particulièrement attention lorsque vous nettoyez l'écran tactile.

Spécifications techniques

Système optique

Zone de balayage maximale (V2)	460 × 620 mm, 14 % plus grand que DIN A2
Zone de balayage maximale (V3)	390 × 480 mm, 50 % plus grand que DIN A3
Résolution du scanner	400 × 400 dpi (Facultatif 600 × 600 dpi)
Taille des pixels	9,3 × 9,3 µm
La plus petite taille de document	100 × 100 mm
Appareil photo	Capteur CCD linéaire, 22 500 pixels (11 000 lignes de balayage équivalent à une caméra matricielle de 245 MPixels)
Caméra de surveillance en direct	Matrice CMOS, capteur de surface
Profondeur des couleurs	48 bits en couleur, 16 bits en niveaux de gris
Modes de balayage	Couleur 24 bits, niveaux de gris 8 bits Bitonal, demi-teinte
Formats de fichiers	PDF multipages (PDF/A) et TIFF, JPEG, JPEG 2000, PNM, PNG, BMP, TIFF (Raw, G3, G4, LZW, JPEG), AutoCAD DWF, JBIG, DjVu, DICOM, PCX, Postscript, EPS, données brutes, etc.

Spécifications électriques

Alimentation électrique externe

Tension	100 - 240 V AC
Fréquence	47 - 63 Hz
Température de fonctionnement	0 à 40 °C
Humidité relative	20 à 80 % (sans condensation)
Norme ECO	Niveau VI de la CEC

Scanner

Tension	24 V DC
En cours	Max. 7,5 A

Système d'illumination

Source de lumière	LED blanches, testées conformément à la norme IEC 62471, pas de rayonnement UV/IR
Temps d'échauffement	Aucun
Dépendance à l'égard de la température	Aucun
La durée de vie des lampes	50 000 heures (typ.) de LED sont couvertes par l'option d'extension de garantie.

Consommation d'énergie

Mode veille	< 0,5 W
Stand-by	1,5 W
Prêt à scanner, surveillance sur	40 W
Scanning	110 W

Dimensions et poids Bookeye® 5 V2

Dimensions extérieures du scanner (H x L x P)	720 x 655 x 645 mm
Poids du scanner	33 kg
Dimensions de la boîte de transport (H × L × P)	910 × 800 × 800 mm
Poids total, prêt à l'expédition	50 kg

Dimensions et poids Bookeye® 5 V3

Dimensions extérieures du scanner (H x L x P)	720 x 510 x 540 mm
Poids du scanner	29 kg
Dimensions de la boîte de transport (H × L × P)	800× 630 × 720 mm
Poids total, prêt à l'expédition	43 kg

Conditions ambiantes

Température ambiante pendant le fonctionnement	5 à 40 °C
Température de stockage	0 à 60 °C
Humidité relative	20 à 80 % (sans condensation)
Luminance ambiante	< 800 lux
Niveau de bruit	< 55 dB(A) (moteur de la plaque de verre actif) < 42 dB(A) (balayage) < 33 dB(A) (en veille)

Fin du document

Autres scanners de livres Bookeye® 5 V2/V3 - Documentation

Pour obtenir les meilleurs résultats possibles avec votre scanner de livres Bookeye® 5 V2/V3 et pour comprendre pleinement son fonctionnement, vous devez toujours disposer de la version la plus récente des manuels, instructions et autres documentations relatives au produit. La version imprimée peut déjà être obsolète. Vous pouvez vérifier si la documentation de votre produit est complète et à jour en cliquant sur le code QR ou le lien hypertexte affiché ici. Les documents sont disponibles en anglais, en allemand, en espagnol et en français.

BE5-V2

https://www.imageaccess.de/?page=ScannersBE5-V2Documentation&lang=en

BE5-V3

https://www.imageaccess.de/?page=ScannersBE5-V3Documentation&lang=en