WideTEK® 12
WideTEK® 25

Guide d'installation
Français

12/2023

Table des matières

Aperçu des révisions **4**

Notes sur les instructions et le fabricant **4**
Gardez les instructions à disposition 4
Caractéristiques de conception dans le texte 5
Caractéristiques de conceptions dans les illustrations 6
Documents associés 6
Copyright 7
Coordonnées du fabricant en Allemagne 7
Assistance technique 7
Coordonnées du fabricant aux États-Unis 7

Sécurité des appareils **8**
Utilisation prévue 8
Instructions de sécurité de base 9
Responsabilité de l'opérateur 10
Qualification du personnel 10
Caractéristiques de conception des avertissements 11
Caractéristiques de conception des avis de dommages matériels 11

Description **12**
Tâche et fonction 12
Aperçu WideTEK® 12/25 13
Aperçu WideTEK® 12/25 avec rétro-éclairage (en option) 14
Vue d'ensemble de la face arrière WideTEK® 12 15
Vue d'ensemble de la face arrière WideTEK® 25 16
Page d'écran de présentation du menu de configuration 17
Plaque d'évaluation 18
Numéro de série 19
Interfaces utilisateur 20

Site d'installation **21**
Conditions environnementales 21

Préparer la configuration 22
Connexion de l'adaptateur d'alimentation 22
Établir une connexion au réseau..... 23
Connexion de la pédale de commande..... 23
Connexion du moniteur optionnel..... 24
Connecter l'écran tactile optionnel..... 24
Allumer le scanner 25
Éteindre le scanner 27

Effectuer la configuration.....29
L'assistant d'installation 29

Effectuer l'étalonnages 31
Activer le menu de configuration..... 31

Restauration du système.....34
Erreur de logiciel sur disque dur 34
Points de redressement 34
Restauration du système aux valeurs par défaut de l'usine 35
Récupération des paramètres utilisateur du système 36

Nettoyage 37

Spécifications techniques.....38
Spécifications du scanner..... 38
Spécifications du scanner WideTEK® 25 40
Conditions ambiantes 41
Spécifications électriques 42
Dimensions et poids..... 43
Dimensions et poids WideTEK® 25 43

Autres scanners à plat WideTEK® 12/25 Documentation 44

Aperçu des révisions

Date	Rev.	Nom	Description de la modification	Motif de la modification
30.08.2021	1.0	JKN	Première version	Première version publiée
18.10.2022	1.1	JKN	Deuxième projet	Deuxième version publiée
06.12.2023	1.2	JKN	Troisième projet	Troisième version publiée

Notes sur les instructions et le fabricant

Ce manuel vous aidera à préparer et à effectuer en toute sécurité la configuration des scanners à plat WideTEK® 12/25. Les scanners à plat WideTEK® 12/25 sont appelés "scanners" dans ce qui suit.

Le bouton de démarrage est appelé "bouton d'alimentation" dans ce manuel.

Gardez les instructions à disposition

Ce manuel fait partie du scanner.

- Conservez toujours ce manuel avec le scanner.
- Assurez-vous que le manuel est à la disposition de l'utilisateur.
- Inclure ce manuel lors de la vente ou du transfert du scanner.

Caractéristiques de conception dans le texte

Divers éléments de ce manuel sont dotés de caractéristiques de conception spécifiées. Cela vous permet de distinguer facilement les éléments suivants :

texte normal

BOUTONS DE L'ÉCRAN

"étiquettes de menu"

➢ Mesures à prendre

- énumération de premier niveau

Références croisées

ⓘ Les conseils contiennent des informations supplémentaires, comme des détails spécifiques sur la façon de préparer et d'effectuer la configuration.

Caractéristiques de conceptions dans les illustrations

Lorsque des éléments sont mentionnés dans une légende ou dans le texte courant, ils reçoivent un numéro (1).

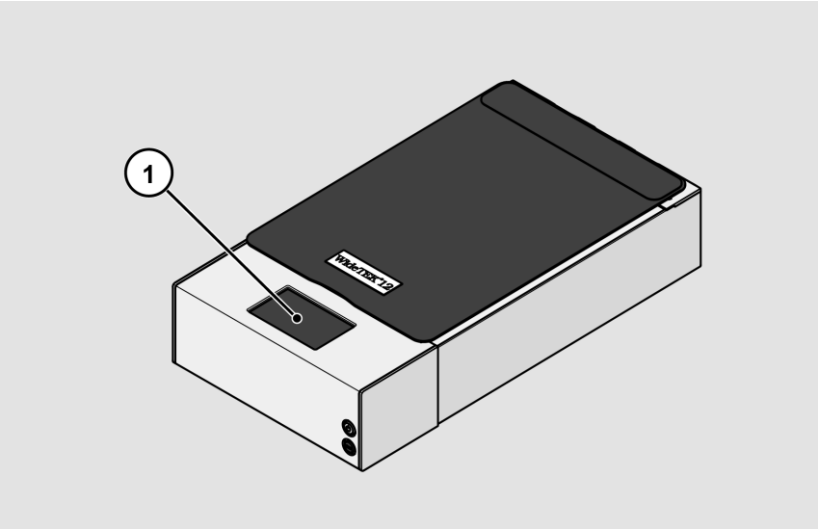

Documents associés

Les documents d'accompagnement comprennent :

- Instructions de déballage et d'emballage
- Informations juridiques (déclaration de conformité CE, certificats de sécurité et de compatibilité électromagnétique, RoHS, etc.)

Copyright

Ce manuel contient des informations soumises à des droits d'auteur. Ce manuel ne peut être copié, imprimé, filmé, traité, reproduit ou distribué sous quelque forme que ce soit, en tout ou en partie, sans l'autorisation écrite préalable de Image Access GmbH.
© Image Access GmbH 2023
Tous droits réservés.

Marque déposée

Scan2Net®, Scan2Pad®, Bookeye® et WideTEK® sont des marques déposées de Image Access , toutes les autres marques appartiennent à leurs propriétaires respectifs.

Coordonnées du fabricant en Allemagne

Image Access GmbH
Hatzfelderstraße 161-163
42281 Wuppertal
Téléphone : +49-202-27058-0
Courriel : dokumentation@imageaccess.de
Adresse Internet : www.imageaccess.de

Assistance technique

Vous pouvez joindre le support technique d'Image Access GmbH à l'adresse électronique suivante: support@imageaccess.de.

Coordonnées du fabricant aux États-Unis

Image Access LP
400 N. Belvedere Drive
Gallatin, TN 37066 USA
Tél. : +1 615-675-4141
E-mail : support@imageaccess.us
Adresse Internet : www.imageaccess.us

Sécurité des appareils

Utilisation prévue

Le scanner est utilisé pour numériser tous les types d'images et de documents. Les documents doivent être conformes aux caractéristiques selon les spécifications techniques. Le scanner est destiné à être utilisé dans des locaux fermés dans le secteur commercial.

L'utilisation conforme comprend également la lecture et la compréhension de ce manuel, ainsi que le respect et le suivi de toutes les instructions de ce manuel, en particulier les consignes de sécurité. Toute autre utilisation est expressément considérée comme inappropriée et annulera toute garantie et tout recours en responsabilité.

Conditions environnementales

Veillez à ce que le scanner ne soit utilisé que dans les conditions environnementales suivantes :

- Température ambiante pendant le fonctionnement : 5 °C à 40 °C
- Température de stockage : 0 °C à 60 °C
- Humidité relative : 20 à 80 %, sans condensation

➢ Assurez-vous que le scanner n'est pas exposé à la lumière directe du soleil.

Instructions de sécurité de base

Éviter les blessures ou la mort par choc électrique

- N'ouvrez jamais le boîtier du scanner.
- N'exposez pas le scanner à des gouttes ou à des éclaboussures d'eau, et ne placez pas de récipients remplis de liquide sur le scanner. La pénétration de liquide peut endommager le scanner.
- N'insérez aucun objet dans le scanner par les fentes ou les ouvertures.
- Connectez le scanner à une prise électrique correctement installée et mise à la terre en utilisant uniquement l'adaptateur secteur fourni.
- N'utilisez pas l'adaptateur secteur si le boîtier ou le cordon de l'adaptateur secteur est endommagé. Dans ce cas, remplacez l'adaptateur secteur par un adaptateur secteur du même type.
- N'utilisez pas le scanner s'il est visiblement endommagé. Débranchez le cordon d'alimentation de la prise murale. Contactez le support technique d'Image Access, voir la section *Support technique* commençant à la page 7.

Éviter les brûlures

- Ne couvrez pas les ouvertures du boîtier du scanner. Ils sont utilisés pour la ventilation. Sinon, le scanner risque de surchauffer.
- Ne placez pas le scanner à proximité de climatiseurs qui émettent une chaleur intense.

Éviter les coupures

La plaque de verre du scanner n'est adaptée qu'au poids des documents. Des objets ou des parties du corps plus lourds peuvent détruire la plaque de verre et provoquer des coupures.

- Assurez-vous que le poids de l'article à numériser ne dépasse pas 10 kg.

Éviter les fractures, les ecchymoses et les contusions

Un mauvais acheminement des câbles peut provoquer des déclenchements.

- Posez les câbles de connexion de manière à ce que personne ne puisse trébucher dessus.

Le poids du scanner est compris entre 28 kg et 45 kg..

- Ne manipulez le scanner qu'avec l'aide d'une deuxième personne.
- Ne placez le scanner que sur une surface ferme, plane et sans vibrations, suffisamment solide pour supporter le poids du scanner.

Éviter les dommages matériels ou les dysfonctionnements

- Assurez une bonne ventilation de la pièce pour maintenir les conditions ambiantes.
- Ne placez pas le scanner à proximité d'un équipement qui émet de fortes radiations électromagnétiques.
- Placez toujours le scanner sur une table appropriée et stable.
- N'utilisez pas de produits de nettoyage contenant des additifs abrasifs, des solvants ou des acides. Utilisez un chiffon en microfibre humide.
- N'utilisez l'écran tactile qu'avec votre doigt ou un stylo conducteur approprié à pointe en caoutchouc. D'autres objets peuvent endommager l'écran tactile.

Responsabilité de l'opérateur

L'opérateur du scanner doit s'assurer que seul un personnel qualifié effectue la configuration du scanner.

Qualification du personnel

Le personnel chargé de l'installation du scanner doit savoir comment installer, connecter et utiliser les accessoires informatiques.

Caractéristiques de conception des avertissements

Ce manuel contient les avertissements suivants :

AVERTISSEMENT	
	Les notes avec le mot AVERTISSEMENT mettent en garde contre une situation dangereuse qui peut éventuellement entraîner la mort ou des blessures graves.

ATTENTION	
	Les notes avec le mot ATTENTION avertissent d'une situation qui peut entraîner des blessures mineures ou modérées.

Les symboles suivants sont utilisés dans les avertissements :

Symbole	Explication
	Danger dû aux chocs électriques
	Symbole général de danger

Caractéristiques de conception des avis de dommages matériels

ATTENTION !	
	Les notes avec le mot ATTENTION avertissent d'une situation qui entraînera des dommages matériels.

Description

Tâche et fonction

Le scanner est utilisé pour numériser tous les types d'images et de documents. Les caractéristiques des documents, telles que la taille, le poids, doivent être conformes aux spécifications figurant dans les données techniques. Le scanner est destiné à être utilisé dans des locaux fermés dans le secteur commercial.

L'utilisation conforme comprend également l'observation et le respect de toutes les informations contenues dans ce manuel, notamment les consignes de sécurité. Toute autre utilisation est considérée comme inappropriée et annulera la garantie et les réclamations de responsabilité.

Aperçu WideTEK® 12/25

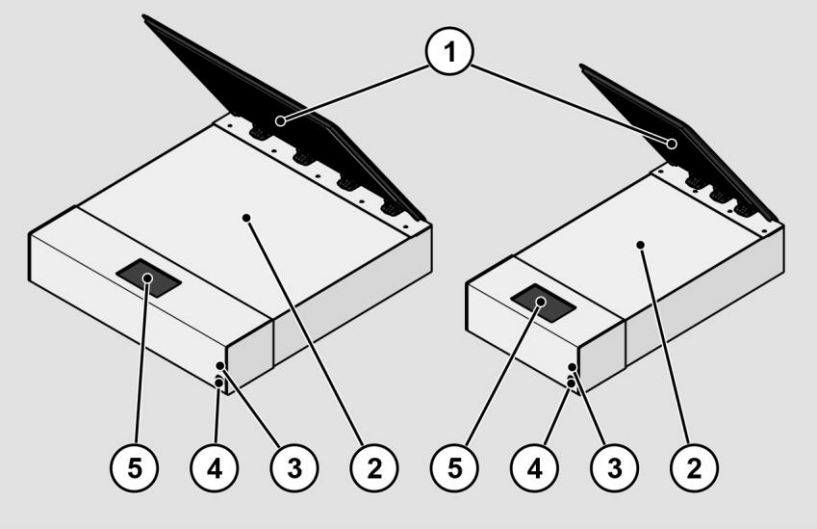

Non.	Désignation
1	Couverture
2	Plaque de verre
3	Bouton d'alimentation
4	Prise de connexion USB
5	Écran tactile

Aperçu WideTEK® 12/25 avec rétro-éclairage (en option)

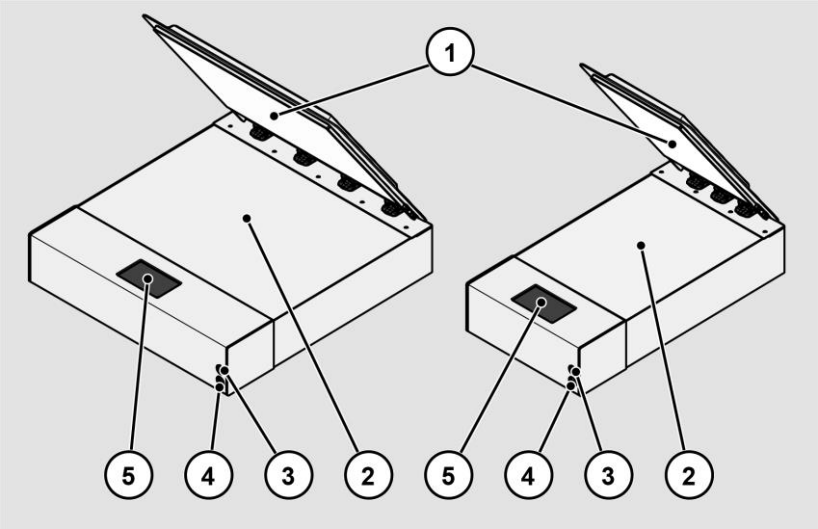

Non.	Désignation
1	Rétroéclairage
2	Plaque de verre
3	Bouton d'alimentation
4	Prise de connexion USB
5	Écran tactile

Vue d'ensemble de la face arrière WideTEK® 12

La figure suivante montre l'arrière du scanner.

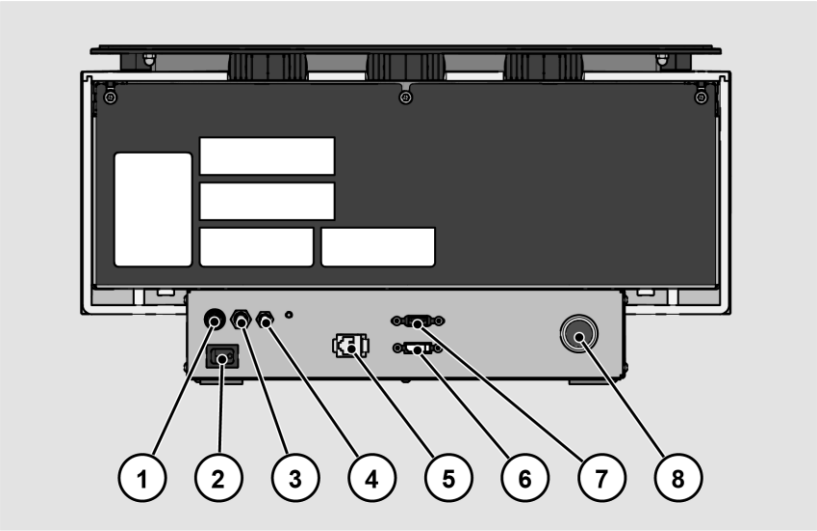

Non.	Désignation
1	Prise de raccordement 24 V DC pour bloc d'alimentation externe
2	Interrupteur principal
3	Prise de connexion pour interrupteur à pied
4	Prise de raccordement 24 V DC pour un éclairage de fond en option
5	Prise de connexion réseau
6	Prise de connexion DisplayPort
7	Prise de connexion USB
8	Bouton de remise à zéro

Vue d'ensemble de la face arrière WideTEK® 25

La figure suivante montre l'arrière du scanner.

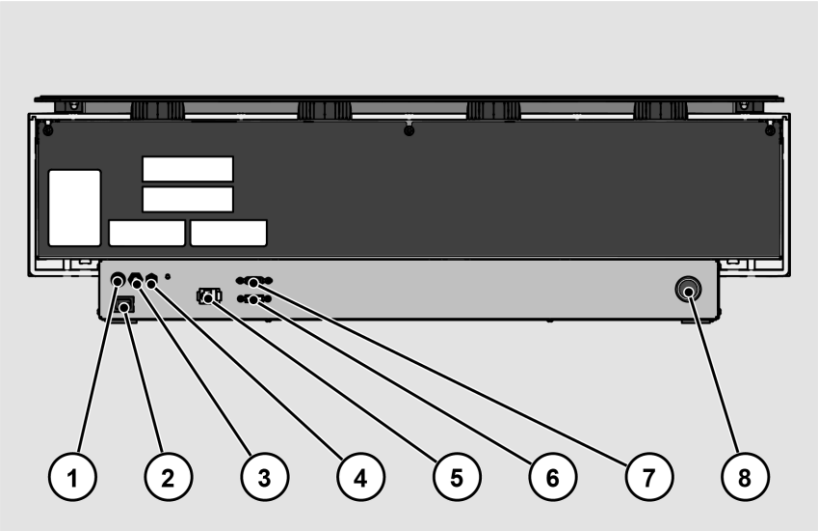

Non.	Désignation
1	Prise de raccordement 24 V DC pour bloc d'alimentation externe
2	Interrupteur principal
3	Prise de connexion pour interrupteur à pied
4	Prise de raccordement 24 V DC pour un éclairage de fond en option
5	Prise de connexion réseau
6	Prise de connexion DisplayPort
7	Prise de connexion USB
8	Bouton de remise à zéro

Page d'écran de présentation du menu de configuration

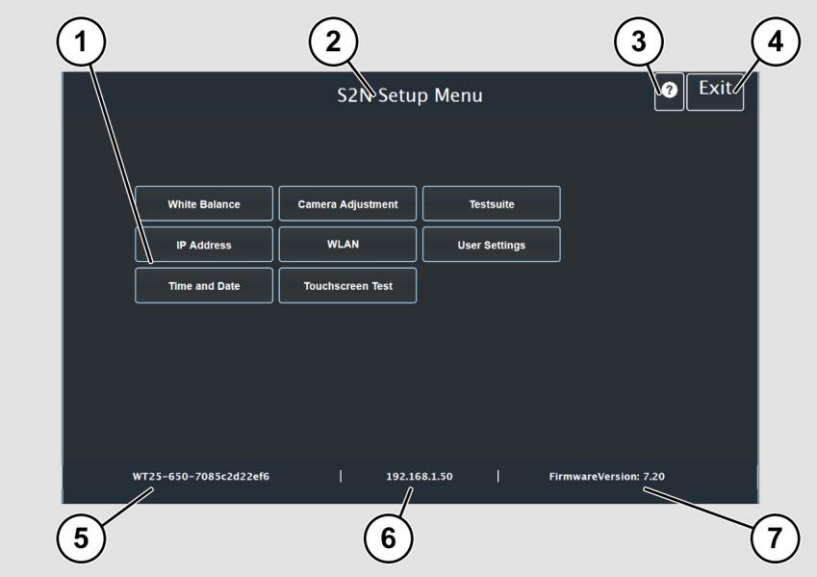

Non.	Désignation
1	Boutons et paramètres
2	Affichage du nom du menu
3	Affichage de l'aide en ligne [1]
4	Bouton permettant de quitter le menu de configuration pour accéder à l'écran de démarrage
5	Affichage du numéro de série
6	Affichage de l'adresse IP
7	Affichage de la version du firmware

[1] L'affichage de l'aide en ligne n'est disponible que lorsqu'un deuxième écran tactile est connecté au scanner.

Plaque d'évaluation

La plaque signalétique est située à l'arrière du scanner.

La figure suivante montre la plaque signalétique du modèle WideTEK®12.

La figure suivante montre la plaque signalétique du modèle WideTEK®25.

Numéro de série

Le numéro de série du scanner est situé à l'arrière de l'appareil.

Avoir le numéro de série prêt pour appelez le service d'assistance.

Interfaces utilisateur

Le scanner peut être utilisé de cinq façons.

- Via l'écran tactile et l'interface utilisateur de ScanWizard Touch.
- Via EasyScan ou une application client.
- Via un navigateur web standard et l'interface client de ScanWizard.
- Via le Hotspot Scan2Pad® optionnel.
- Via des applications de numérisation externes.

Site d'installation

Conditions environnementales

Lorsque vous utilisez le scanner, assurez-vous que la pièce est bien ventilée pour garantir les conditions de fonctionnement.

Le site d'installation doit être choisi de manière à ce que

- la distance latérale entre le scanner et le mur est d'au moins 100 mm,
- la distance entre l'arrière du scanner et le mur est d'au moins 50 mm,
- la distance par rapport à une porte ou à l'entrée d'une pièce est d'au moins un mètre.

Placez le scanner sur une base plane et stable. La capacité de charge de la base doit être adaptée au poids du scanner (maximum 30 kg.). Les dimensions de la base doivent être adaptées à l'empreinte du scanner.

Après être passé d'un environnement froid à un environnement chaud, il faut laisser au moins une heure au scanner pour s'adapter à la température ambiante avant de le mettre en marche.

Lorsque le scanner passe d'un environnement froid à un environnement chaud, de l'humidité de condensation peut se former à l'intérieur du boîtier.

Elle disparaît lorsque la température du logement s'est adaptée à la température ambiante. L'humidité de condensation peut entraîner de mauvais résultats de numérisation ou même endommager le scanner.

Préparer la configuration

Connexion de l'adaptateur d'alimentation

⚠ AVERTISSEMENT	
	Risque de choc électrique en cas de mauvaise connexion. ➢ Assurez-vous que la prise de courant est mise à la terre conformément aux réglementations locales.

⚠ ATTENTION	
	Un mauvais acheminement des câbles de connexion peut provoquer des trébuchements, des fractures, des contusions et des écrasements. ➢ Posez les câbles de connexion de manière à ce que personne ne puisse trébucher dessus.

Pour connecter l'alimentation électrique, procédez comme suit :

- ➢ Assurez-vous que l'interrupteur principal d'alimentation du scanner est éteint (position 0).
- ➢ Utilisez uniquement l'adaptateur électrique et le câble de l'adaptateur électrique fournis.
- ➢ Assurez-vous que le câble de l'adaptateur électrique n'est pas endommagé.
- ➢ Connectez la fiche basse tension au connecteur CC correspondant à l'arrière du scanner.
- ➢ Branchez la fiche de l'adaptateur électrique sur une prise de courant de tension appropriée. (100-240 V AC)

Établir une connexion au réseau

ATTENTION	
	Un mauvais acheminement des câbles de connexion peut provoquer des trébuchements, des fractures, des contusions et des écrasements. ➢ Posez les câbles de connexion de manière à ce que personne ne puisse trébucher dessus.

Pour établir la connexion au réseau, suivez les étapes ci-dessous :

- ➢ Branchez une fiche du câble réseau fourni à la prise de connexion réseau à l'arrière du scanner.
- ➢ Branchez la deuxième fiche à la prise de connexion d'un réseau existant.

Connexion de la pédale de commande

ATTENTION	
	Un mauvais acheminement des câbles de connexion peut provoquer des trébuchements, des fractures, des contusions et des écrasements. ➢ Posez les câbles de connexion de manière à ce que personne ne puisse trébucher dessus.

- ➢ Branchez la fiche de la pédale de commande au connecteur de la pédale de commande situé à l'arrière du scanner.

Connexion du moniteur optionnel

⚠ ATTENTION	
⚠	Un mauvais acheminement des câbles de connexion peut provoquer des trébuchements, des fractures, des contusions et des écrasements. ➢ Posez les câbles de connexion de manière à ce que personne ne puisse trébucher dessus.

Pour connecter un moniteur optionnel, suivez les étapes ci-dessous :

➢ Connectez le connecteur DisplayPort du moniteur au connecteur DisplayPort à l'arrière du scanner.

Connecter l'écran tactile optionnel

⚠ ATTENTION	
⚠	Un mauvais acheminement des câbles de connexion peut provoquer des trébuchements, des fractures, des contusions et des écrasements. ➢ Posez les câbles de connexion de manière à ce que personne ne puisse trébucher dessus.

Pour connecter un écran tactile optionnel, suivez ces étapes :

➢ Connectez le connecteur DisplayPort de l'écran tactile à la prise de connecteur DisplayPort à l'arrière du scanner.

➢ Branchez le connecteur USB de l'écran tactile au connecteur USB situé à l'arrière du scanner.

Allumer le scanner

Pour allumer le scanner, procédez comme suit :

➢ Appuyez sur l'interrupteur principal (1) en position "I".

La figure suivante montre le modèle WideTEK®12.

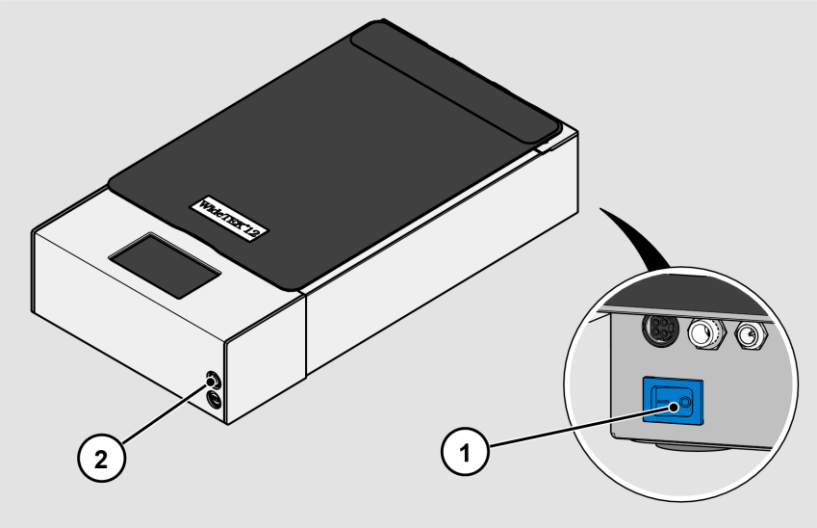

Le scanner est en mode veille.

Pour sortir du mode veille, procédez comme suit :

➢ Appuyez sur le bouton de mise en marche (2).

Le bouton d'alimentation s'allume en bleu.

Le scanner effectue un test du système. Après un court temps d'attente, la page d'écran "Sélectionnez Application" s'affiche en anglais.

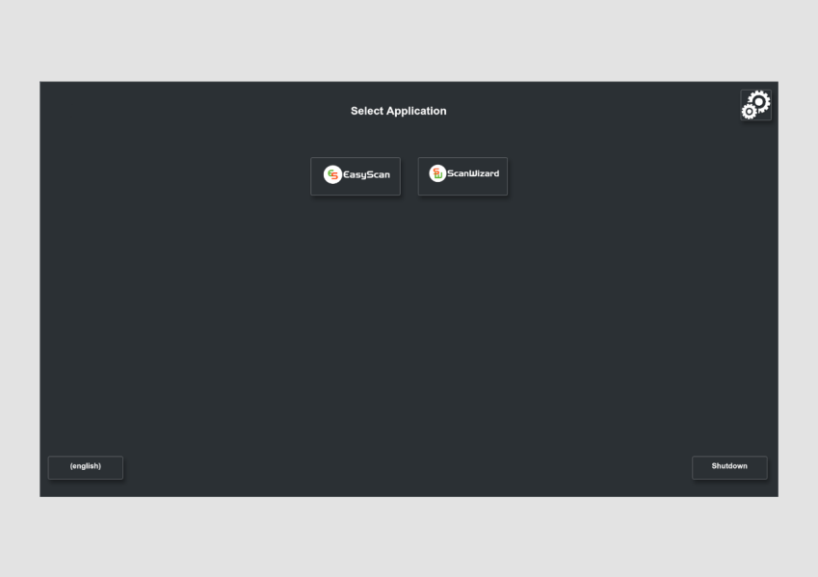

Éteindre le scanner

Pour mettre le scanner en mode veille après avoir effectué la configuration, procédez comme suit :

➢ Sur l'écran Sélection Application, appuyez sur ÉTEINTE (1).

Vous pouvez également appuyer brièvement sur la touche POWER pour accéder à ce menu. N'appuyez pas sur la touche POWER pendant plus de 5 secondes, sinon le scanner s'éteindra brutalement.

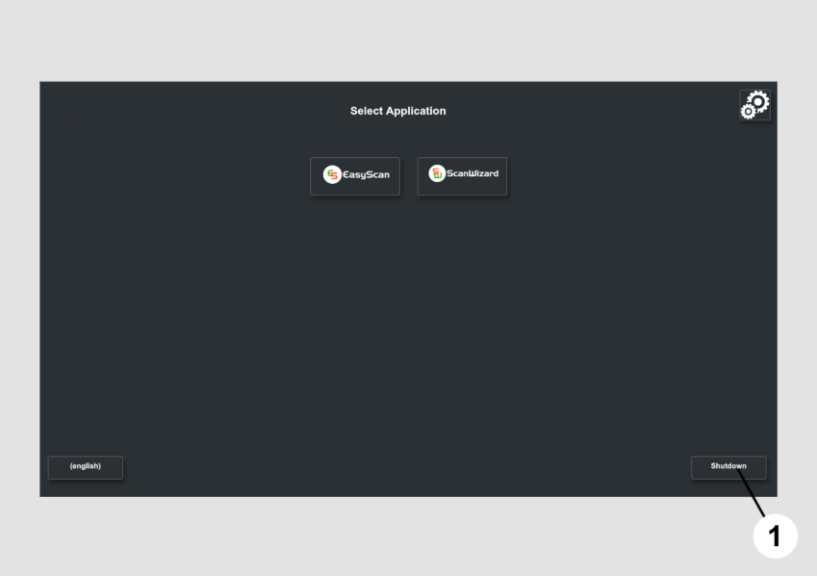

➢ Confirmez par OUI.

Le scanner s'éteint. Ce processus peut prendre jusqu'à 40 secondes environ.

Le scanner est en mode veille.

Si vous n'utilisez pas le scanner pendant une période prolongée, vous pouvez réduire davantage la consommation d'énergie en coupant l'alimentation de veille. Pour ce faire, suivez les étapes ci-dessous :

- Assurez-vous que le scanner est en mode veille.
- Appuyez sur l'interrupteur principal (1) en position "0".

La figure suivante montre le modèle WideTEK®12.

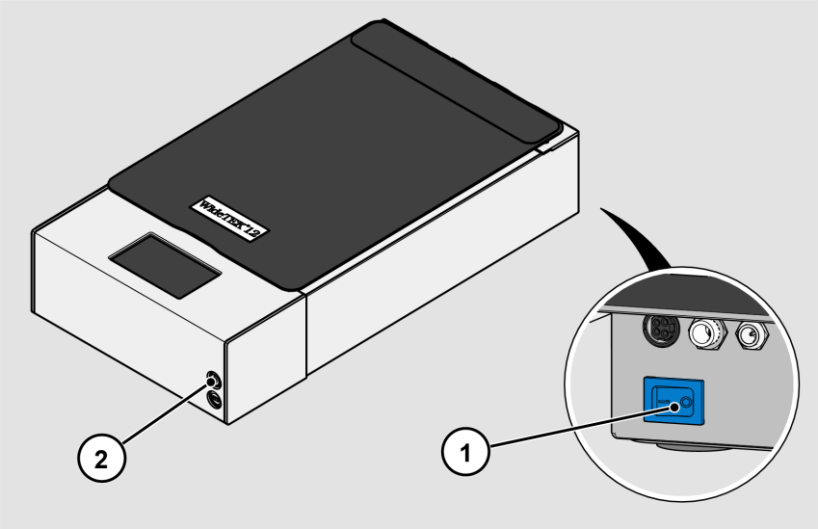

Effectuer la configuration

L'assistant d'installation

L'assistant de configuration s'affiche sur l'écran tactile immédiatement après la fin du processus de démarrage.

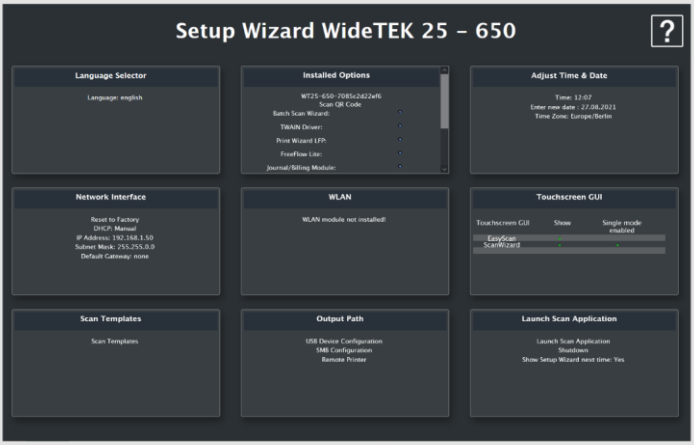

L'assistant de configuration permet à l'utilisateur d'effectuer les réglages les plus importants sur l'écran tactile lors de l'installation initiale d'un scanner Scan2Net. Une fois l'assistant de configuration terminé avec succès, le scanner peut être utilisé immédiatement sans aucun autre réglage.

Toutes les interfaces utilisateur de l'assistant de configuration sont décrites dans l'aide en ligne.

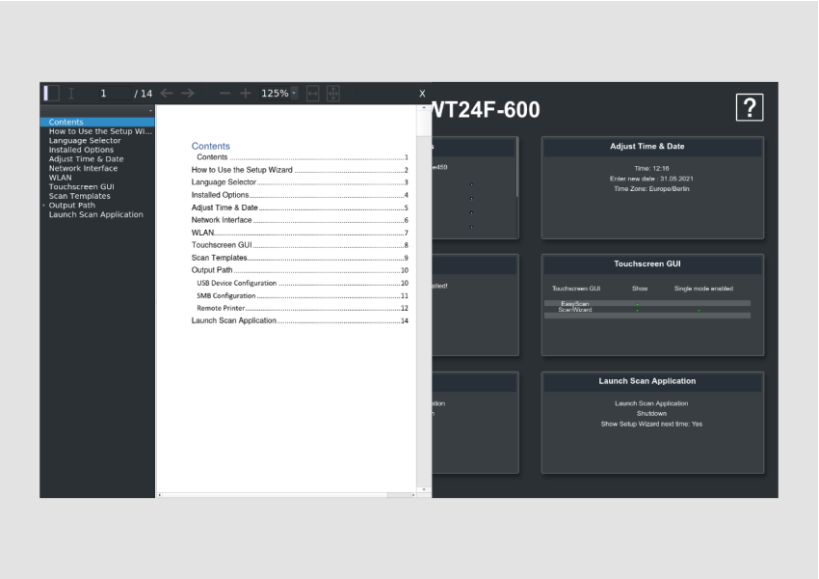

Pour quitter l'assistant de configuration, vous devez le désactiver dans la tuile LANCEZ L'APPLICATION DU SCAN.

Le démarrage de l'assistant d'installation après le démarrage du scanner peut être réactivé dans la section DEVICE SETUP de Scan2net.

- Ouvrez un onglet dans un navigateur web et entrez l'adresse IP attribuée au scanner dans la barre d'adresse.
- La fenêtre de Scan2Net apparaîtra.
- Cliquez sur le bouton SET DEVICE, puis sur le bouton POWERUSER.
- Entrez "Poweruser" comme nom de connexion et mot de passe.
- Sélectionnez le bouton SETUP WIZARD dans le menu des paramètres administratifs.
- Enfin, sélectionnez OUI dans le menu de l'assistant de configuration.

Effectuer l'étalonnages

Activer le menu de configuration

Pour activer le menu de configuration, vous devez vous connecter. Pour ce faire, procédez comme suit :

➢ Tapez sur le SYMBOLE DE FONCTIONNEMENT (1).

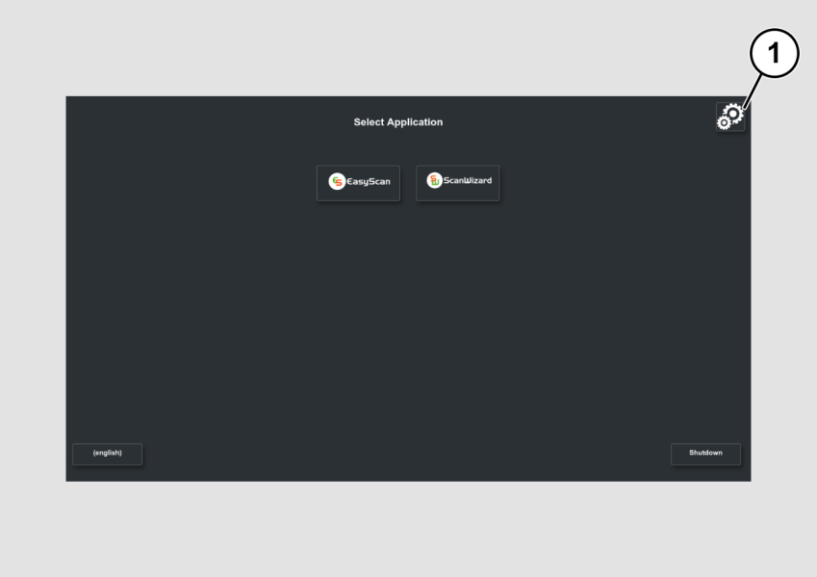

L'écran de connexion s'affiche.

- Entrez les données de connexion dans la fenêtre de connexion.
- Pour ce faire, touchez du doigt le champ de saisie correspondant.
- Le clavier à l'écran s'affiche.
- Saisissez "Poweruser" dans les deux champs de saisie.
- Notez que la saisie est sensible à la casse.

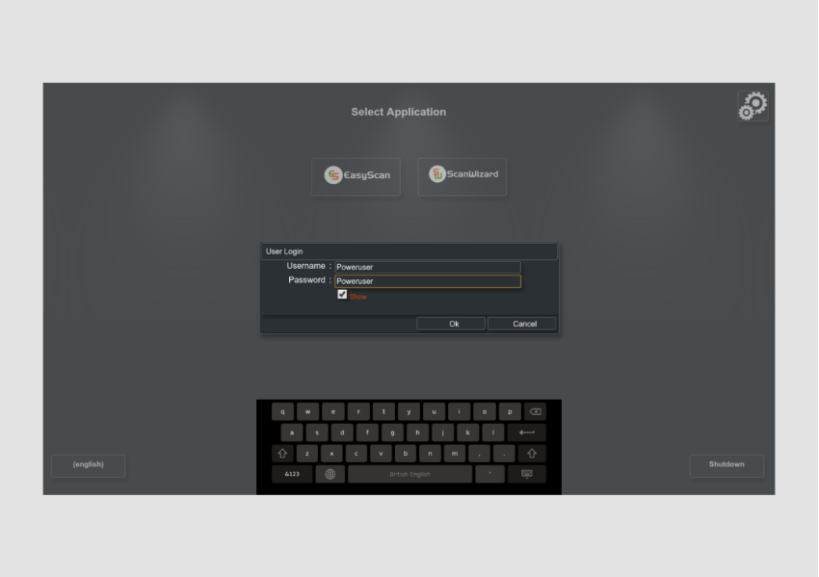

- Pour terminer l'enregistrement, appuyez sur OK.

L'écran du menu de configuration de S2N apparaît.

Page d'écran de présentation du menu de configuration

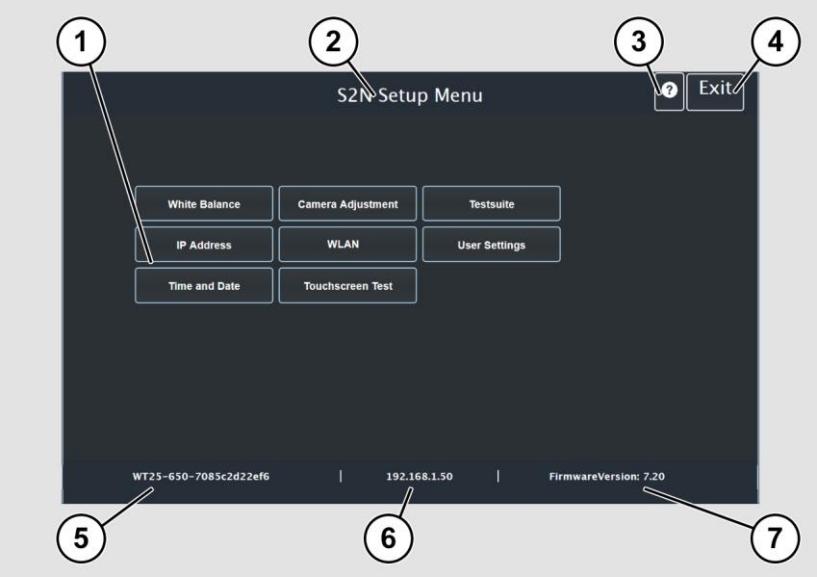

La balance des blancs :	Afficher le sous-menu "Balance des blancs".
Réglage Caméra:	Afficher le sous-menu "Réglage Caméra". (WT25 uniquement)
Test Suite :	Afficher le sous-menu "Suite de tests.
Adresse IP :	Afficher le sous-menu "Adresse IP.
Réseau sans fil :	Affichez le sous-menu "LAN sans fil".
Paramètres de l'utilisateur :	Afficher le sous-menu "Paramètres utilisateur.
Heure et date :	Afficher le sous-menu "Heure et date".
Test de l'écran tactile :	Afficher le sous-menu "Touchscreen Test".

- Pour sélectionner un sous-menu sur la page d'écran du menu de configuration de S2N, touchez du doigt le bouton correspondant sur la page d'écran.
- Toutes les interfaces utilisateur du menu de configuration sont décrites dans l'aide en ligne.

Restauration du système

Erreur de logiciel sur disque dur

Le système de fichiers et le système d'exploitation Linux d'un scanner Scan2Net sont très robustes et tolérants aux pannes. Le système de fichiers est capable de se réparer lui-même même si le système perd de l'énergie pendant l'écriture sur le disque dur, ce qui endommagerait presque certainement tout ordinateur fonctionnant sous Windows, Android ou MAC. Toutefois, il est toujours possible que le logiciel Scan2Net Linux du SSD soit corrompu dans certaines circonstances. Des coupures de courant inattendues, des arrêts brutaux via l'interrupteur principal sans contrôle préalable, et d'autres interruptions inattendues du système d'exploitation peuvent provoquer ce type de perturbations. En outre, toute interruption non contrôlée d'une procédure de mise à jour de microprogramme ou d'autres fonctions qui impliquent l'écriture sur le stockage principal (SSD) pose un risque potentiel pour l'intégrité du microprogramme sur le SSD. Le système d'exploitation Scan2Net de tout scanner WideTEK® ou Bookeye® est basé sur Linux et, bien que cela soit très rare, Linux peut être corrompu comme tout autre système d'exploitation.

Si le système d'exploitation Linux ou d'autres parties du SSD sont endommagés, il n'est toujours pas nécessaire de remplacer le SSD, du moins pas avant que la procédure de récupération ne soit effectuée une fois. Ces procédures de récupération sont similaires aux procédures nécessaires pour restaurer d'autres systèmes d'exploitation à un état antérieur.

Points de redressement

Jusqu'à deux copies de sauvegarde du système d'exploitation Scan2Net Linux sont stockées sur le SSD interne. La première copie est créée lors de

la fabrication. C'est le point de restauration appelé "Factory Default". Le second peut être créé par l'utilisateur à tout moment. Il s'agit du point de restauration intitulé "Paramètres utilisateur".

Restauration du système aux valeurs par défaut de l'usine

La procédure de recouvrement est un processus simple :

Étape	Action
1	Éteignez le scanner soit à partir de l'écran tactile, soit à partir de l'application Scan2Net actuellement utilisée, soit en appuyant sur le bouton POWER. Si l'appareil ne se met pas en veille, appuyez sur la touche POWER et maintenez-la enfoncée pendant plus de 5 secondes pour mettre le scanner en veille. Si l'appareil ne tient pas debout, appuyez sur l'interrupteur principal en position "0" pour éteindre le scanner.

Assurez-vous que le processus suivant n'est pas interrompu par un arrêt brutal ou une panne de courant.
Si ce processus est interrompu, la perte du point de restauration du système est possible, et le SSD doit donc être physiquement remplacé.

Le processus suivant ne peut être influencé par l'utilisateur.

Étape	Action
2	Assurez-vous que l'alimentation principale est sous tension et que le scanner est en mode veille.
3	Maintenez enfoncé le bouton rouge RESET situé sur le panneau frontal inférieur du scanner avant de l'allumer ! Mettez le scanner sous tension en appuyant sur le bouton POWER. Remarque : Pendant le processus de mise sous tension, appuyez sur le bouton RESET et maintenez-le enfoncé jusqu'à ce qu'il soit allumé en permanence !
4	La restauration du système de fichiers commencera immédiatement. Ce processus prend environ 1 à 2 minutes. À la fin du processus de récupération, le scanner redémarre automatiquement.

Récupération des paramètres utilisateur du système

Définir le point de restauration du système

Étape	Action
1	Ouvrez un onglet dans un navigateur web et entrez l'adresse IP du scanner.
2	La fenêtre Scan2Net apparaît.
3	Cliquez sur SETUP DEVICE, puis sur POWERUSER.
4	Entrez "Poweruser" comme nom d'utilisateur et mot de passe.
5	Sélectionnez SYSTEM RESTORE dans le menu RESETS & DEFAULT VALUES.
6	Sélectionnez SET RESTORE POINT.

Veuillez attendre que le processus soit terminé et que le message READY s'affiche. L'ensemble du processus prend environ 1 à 2 minutes.

Restauration du système

Étape	Action
1	Ouvrez un onglet dans un navigateur web et entrez l'adresse IP du scanner.
2	La fenêtre Scan2Net apparaît.
3	Cliquez sur SETUP DEVICE, puis sur POWERUSER.
4	Entrez "Poweruser" comme nom d'utilisateur et mot de passe.
5	Sélectionnez SYSTEM RESET dans le menu RESETS & DEFAULT VALUES.
6	Sélectionnez SELECT RESTORE SYSTEM.

L'unité redémarre immédiatement. La récupération du système sera alors effectuée. Cette procédure dure environ 1 à 2 minutes. Pour compléter la procédure, l'appareil effectue un second redémarrage du système restauré.

Fin de la procédure de récupération du système.

Nettoyage

Pour maintenir le scanner en bon état de fonctionnement, assurez-vous qu'il est exempt de poussière, d'encre, de graisse et d'autres contaminants. Les scanners sont des instruments optiques à haute résolution avec des pièces en verre de haute qualité. Comme un scanner de qualité supérieure révélera mieux les petites particules de saleté et de poussière qu'un scanner de qualité inférieure, il faut veiller à ce que toutes les pièces, et en particulier les pièces en verre, soient aussi propres que possible.

Les intervalles de nettoyage sont déterminés par l'environnement du scanner et le type de documents scannés, ainsi que par la fréquence d'utilisation. Le scanner doit être nettoyé dans les circonstances suivantes.

- Lorsque des problèmes de qualité d'image sporadiques ou fréquents surviennent.
- Lorsque des problèmes de recadrage sporadiques ou fréquents, surviennent alors que le document se trouve dans la bonne zone de la zone de numérisation.

Pour éviter les chocs électriques et autres dommages potentiels, assurez-vous que le scanner est éteint et débranché avant de le nettoyer. Ne laissez pas l'eau entrer dans le scanner.

Un bon nettoyage général doit comprendre les éléments suivants :

- Utilisez un aspirateur électrique pour enlever la poussière de toutes les parties avant de procéder au nettoyage des autres parties du produit. Faites attention à ne pas toucher les pièces avec le tuyau de nettoyage de la poussière.
- Nettoyez la surface extérieure du produit avec un chiffon humide. Humidifiez le tissu et essorez-le autant que possible. Pour obtenir les meilleurs résultats, utilisez un chiffon en microfibre.
- Les surfaces vitrées du scanner doivent être nettoyées uniquement à l'aide d'un chiffon doux et non pelucheux.
- N'utilisez une solution d'eau et de savon doux qu'en cas de nécessité. N'utilisez pas de nettoyants abrasifs.
- Essuyez le produit avec un chiffon doux et non pelucheux. Faites particulièrement attention lorsque vous nettoyez l'écran tactile.

Spécifications techniques

Spécifications du scanner

Système optique

Taille maximale des documents	313 x 470 mm (12,3 x 18,5 pouces)
Résolution du scanner	1200 × 1200 dpi
Résolution optique	1200 × 600 ppp
Dimension des pixels	9,3 × 9,3 µm
Caméra	Capteur linéaire tri-colore CCD
Profondeur de couleur	48 bits couleur (résolution interne) 16 bits niveaux de gris (résolution interne)
Sortie de scan	24 bits couleur, 8 bits couleur indexée 8 bits niveaux de gris, bitonal, demi-teinte
Précision de la numérisation	meilleure que ± 0,1% sur la surface de numérisation max.
Formats de fichiers	PDF multipage (PDF/A) et TIFF, JPEG, JPEG 2000, PNM, PNG, BMP TIFF (Raw, G3, G4, LZW, JPEG), AutoCAD DWF, JBIG, DjVu, DICOM PCX, Postscript, EPS, données brutes

Éclairage

Source de lumière	LEDs RGB, avec diffuseur intégré testé selon IEC 62471, pas d'émission IR/UV
Temps d'échauffement	Aucun
Intensité	3000 lux maximum
Dépendance à la température	Aucun
Émission UV / IR	Aucun
Durée de vie de la lampe	50 000 heures typiques. Les lampes sont couvertes par l'option "Extension de garantie".

Dessus en verre

Poids maximal admissible du document	10 kg

Spécifications du scanner WideTEK® 25

Système optique

Taille maximale du document	635 × 470 mm
Résolution du scanner	1200 × 1200 ppp
Résolution optique	1200 × 600 ppp
Dimension du pixel	9,3 × 9,3 µm
Type de capteur	Deux CCD à balayage linéaire tricolore
Profondeur des couleurs	Niveaux de gris 16 bits (résolution interne) Couleur 48 bits (résolution interne)
Résolution du capteur	45 000 pixels (2 × 22 500)
Modes de balayage	Couleur 24 bits, couleur 8 bits indexée Niveaux de gris 8 bits, bitonale, demi-teinte
Formats de fichiers	PDF multipages (PDF/A) et TIFF, JPEG, JPEG 2000, PNM, PNG, BMP TIFF (Raw, G3, G4, LZW, JPEG), AutoCAD DWF, JBIG, DjVu, DICOM PCX, Postscript, EPS, données brutes
Précision de la numérisation	Mieux que ± 0,1% sur la zone de balayage maximale

Éclairage

Source de lumière	Deux lampes LED blanches, diffuseur optique intégré
Temps d'échauffement	Aucun
Intensité	3000 Lux maximum
Dépendance à la température	Aucun
Émission UV / IR	Aucun
Durée de vie de la lampe	50 000 heures (typ.)

Dessus en verre

Poids maximal admissible du document	10 kg

Conditions ambiantes

Température de fonctionnement	5 à 40 °C
Température de stockage	0 à 60 °C
Humidité relative	20 à 80 % (sans condensation)
WideTEK® 12 Niveau sonore	≤ 40 dB(A) (balayage) ≤ 25 dB(A) (en veille)
WideTEK® 25 Emission de bruit	< 42 dB(A) (balayage) < 32 dB(A) (en veille)

Spécifications électriques

Alimentation électrique externe

Tension	100-240 V AC
Fréquence	47-63 Hz
Température ambiante	5 à 40 °C
Humidité relative	20 à 80 % (sans condensation)
Norme ECO	CEC niveau VI

Scanner

Tension	24 V DC
Actuel	Max. 5 A

Consommation électrique WideTEK® 12

De	0,3 W
En veille	4,1 W
Prêt à numériser	28 W
Numérisation	55 W (49% en dessous des directives ENERGY STAR)

Consommation électrique WideTEK® 25

De	0,3 W
En veille	5,9 W
Prêt à numériser	35 W
Numérisation	72 W (27% en dessous des directives ENERGY STAR)

Marque de certification

Marques de certification	ANSI/UL 60950-1, CAN/CSA C22.2 No. 60950-1 ; IEC 60950-1 ; IEC/EN 62368-1:2014 (Ed. 2) ; EN 55022, EN 55024 ; FCC 47 Part 15

Dimensions et poids

Dimensions du scanner (H × L × P)	255 × 440 × 795 mm (1 pouce) (10 × 17,4 × 31,3 pouces)
Poids du scanner	30 kg (66 lbs.)
Dimensions de la boîte de transport (H × L × P)	360 × 520 × 900 mm (14,2 × 20,5 × 35,5 pouces)
Poids du scanner	28 kg (62lbs.)
Poids du scanner, prêt à être expédié	42 kg (93 lbs.)

Dimensions et poids WideTEK® 25

Dimensions extérieures du scanner (H × L × P)	225 × 760 × 795 mm (1 pouce) (8,9 × 29,9 × 31,3 pouces)
Poids du scanner	45 kg (100 lbs.)
Dimensions de la boîte de transport (H × L × P)	450 × 1200 × 1000 mm (17,7 × 47,2 × 39,4 pouces)
Poids du scanner	45 kg (100 lbs.)
Poids du scanner, prêt à l'envoi	78 kg (172 lbs.)

Fin du document

Autres scanners à plat WideTEK® 12/25 Documentation

Pour obtenir les meilleurs résultats possibles avec votre scanner à plat WideTEK® 12/25 et pour comprendre pleinement son fonctionnement, vous devez toujours disposer de la version la plus récente des manuels, instructions et autres documentations relatives au produit. La version imprimée peut déjà être obsolète. Vous pouvez vérifier si la documentation de votre produit est complète et à jour en cliquant sur le code QR ou le lien hypertexte affiché ici. Les documents sont disponibles en anglais, en allemand, en espagnol et en français.

WideTEK® 12

https://www.imageaccess.de/?page=ScannersWT12-650Documentation&lang=en

WideTEK® 25

https://www.imageaccess.de/?page=ScannersWT25-650Documentation&lang=en